SENSEA

5 YEAR Guarantee*

EASY

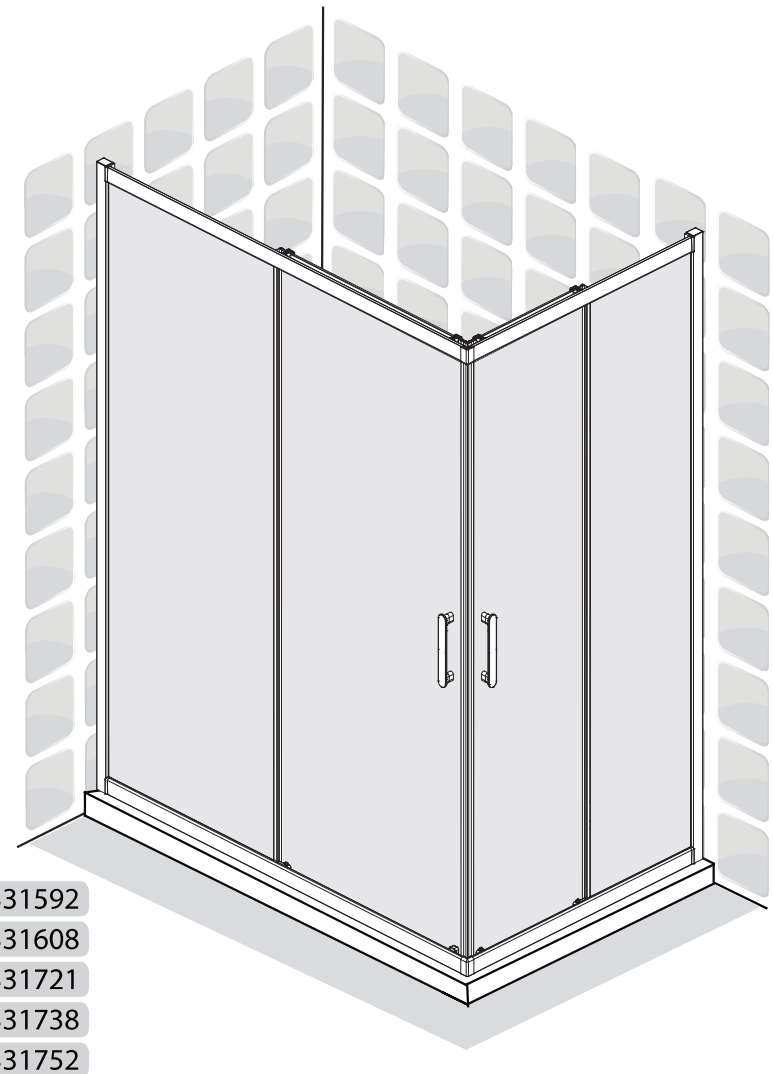

EAN CODE :

3276007331431	
3276007331394	3276007331592
3276007331417	3276007331608
3276007331493	3276007331721
3276007331455	3276007331738
3276007331479	3276007331752
3276007331585	3276007331769
3276007331554	3276007331790
3276007331578	3276007331806
3276007331530	3276007331776
3276007331509	3276007331783
3276007331523	3276007331813
3276007331073	3276007331820

FR Notice de Montage - Utilisation - Entretien

ES Instrucciones de Montaje, Utilización y Mantenimiento

PT Instruções de Montagem, Utilização e Manutenção

IT Istruzioni per il Montaggio, l'Uso e la Manutenzione

EL Εγχειρίδιο συναρμολόγησης, χρήσης και συντήρησης

PL Instrukcja Montażu, Użytkowania i Konserwacji

RU Руководство По Сборке и Эксплуатации

KZ Жинау, пайдалану және техникалық қызмет көрсету нұсқаулығы

UA Керівництво По Збірці і Експлуатації

RO Manual asamblare, utilizare și întreținere

BR Instruções de Montagem, Utilização e Manutenção

EN Assembly - Use - Maintenance Manual

2021/8-V7

Traduction de la versionoriginale du mode d'emploi / Traducción de las Instrucciones originales / Tradução das Instruções Originais / Traduzione delle istruzioni originali / Μετάφραση τωνπρωτότυπωνοδηγιών / Tłumaczenie instrukcjioryginalnej / Перевод оригинала инструкции / Түпнұсқа нұсқаулар / Переклад оригінальноїінструкції / Traducerea instrucţiunilor originale / Tradução das Instruções Originais / Original Instructions

FR Nous vous remercions d'avoir acheté ce produit. Nous vous conseillons de lire attentivement la notice d'installation, d'utilisation et d'entretien. Nous avons conçu ce produit pour vous apporter entière satisfaction.
Si vous avez besoin d'aide l'équipe de votre magasin est à votre disposition pour vous accompagner.

ES Le agradecemos haber comprado este producto. Le recomendamos leer atentamente el manual de instalación, uso y mantenimiento. Este producto ha sido diseñado para proporcionarle plena satisfacción.
Si necesita alguna ayuda, el personal de la tienda estará a su disposición para guiarle.

PT Agradecemos a sua preferência por este produto. Aconselhamo-lo a ler o manual de instalação, utilização e manutenção com atenção. Criámos este produto para sua completa satisfação.
Se precisar de ajuda, a equipa da sua loja está à sua disposição para o acompanhar.

IT Grazie per aver acquistato questo prodotto. Vi raccomandiamo di leggere attentamente il manuale di installazione, utilizzo e manutenzione. Questo prodotto è stato progettato per offrirvi la massima soddisfazione.
Per ricevere assistenza, il personale del punto vendita è a vostra disposizione.

EL Ευχαριστούμε για την αγορά σας αυτού του προϊόντος . Σας συμβουλεύουμε να διαβάσετε προσεκτικά τις οδηγίες εγκατάστασης, χρήσης και συντήρησης. Σχεδιάσαμε αυτό το προϊόν για να σας προσφέρει πλήρη ικανοποίηση.
Αν χρειάζεστε βοήθεια, η ομάδα του καταστήματος από το οποίο αγοράσατε το προϊόν είναι στη διάθεσή σας

PL Dziękujemy za zakup produktu firmy. Zalecamy, aby uważnie przeczytać instrukcję instalacji, użytkowania i konserwacji. Ten produkt marki zaprojektowaliśmy, aby spełnić wszystkie Państwa oczekiwania.
W razie potrzeby pracownicy sklepu służą Państwu pomocą i są do Państwa dyspozycji.

RU Благодарим Вас за приобретение изделия . Рекомендуем внимательно прочитать инструкции по установке, эксплуатации и техническому обслуживанию. Изделие разработано, чтобы доставить Вам удовольствие.
Если Вам потребуется помощь, консультанты Вашего магазина находятся в Вашем распоряжении.

KZ Өнімін сатып алғаныңыз Үшін алғыс білдіреміз. Орнату, Қолдану және Қызмет көрсету жөніндегі нұсқаулықтарды мұқият оқып шығуға кеңес береміз. Біз бұл Өнімін сізді толықтай қанағаттаныру Үшін жасап шығардық.
Егер сізге көмек қажет болса сіздің бөлшектеп сататын дүкеніңіздегі топ сізге жәрдем береді.

UA Дякуємо вам за покупку цього виробу. Ми радимо вам уважно прочитати інструкції з установлення, експлуатації та технічного обслуговування. Ми розробили цей виріб для того, щоб він приносив вам задоволення.
Якщо вам потрібна допомога, співробітники вашого магазину готові допомогти вам

RO Vă mulţumim pentru achiziţionarea acestui produs . Vă sfătuim să citiți cu atenție instrucțiunile de instalare, de utilizare și de întreținere. Am conceput acest produs pentru a vă furniza satisfacție totală.
Dacă aveți nevoie de ajutor, echipa magazinului de cumpărare este la dispoziția dumneavoastră pentru a vă asista.

BR Obrigado por ter adquirido um produto. Nós aconselhamos a ler atentamente o manual de instalação, uso e anutenção. Concebemos um produto para proporcionar total satisfação. Caso precise de ajuda, a equipe da sua loja estará à disposição para te acompanhar.

EN Thank you for purchasing this product. We recommend that you read the installation, user and maintenance instructions carefully. We have designed this product to ensure your complete satisfaction.
If you require assistance, the team at your retailer is on hand to help you.

FR: Montage / ES: Montaje / PT: Montagem / IT: Montaggio / EL: Συναρμολόγηση /
PL: Montaż / RU: Сборка / KZ: Монтаждау / UA: Збірка / RO: Montaj / BR: Montagem /
EN: Assembly

7 → 37

FR: Mentions Légales & Consignes de Sécurité / ES: Instrucciones Legales y de Seguridad /
PT: Avisos Legais e instruções de Segurança / IT: Istruzioni Legali e di Sicurezza /
EL: Νομικό σημείωμα και οδηγίες ασφαλείας / PL: Uwagi Prawne i Instrukcja Bezpieczeństwa /
RU: Руководство по технике безопасности и правовым нормам /
KZ: Қауіпсіздік және құқықтық басшылық / UA: Керівництво З Техніки /
RO: Manual privind siguranța / BR: Avisos Legais e instruções de Segurança /
EN: Legal & Safety Instructions

38 → 39

FR: Attention! Lire attentivement / ES: Atención, tenga cuidado/PT:Atenção, cuidado/
IT: Attenzione e avvertenza/EL: Προσοχή στις οδηγίες & Μεταχειρίζεστε με προσοχή/
PL: Uwaga, ostrożnie /RU: Внимание! Будьте осторожны / KZ: көңіл бөліңіз/
UA: Увага! Будьте обережні/ RO:Atenție & Aveți grijă / BR: Atenção e tenha cuidado/
EN: Attention & Be careful

FR: Fragile/ ES: Peligro de rotura /PT:Facilmente quebrável / IT: Fragile/EL: Προσοχή εύθραυστο/
PL: Uwaga, szkło/RU: Хрупкое/ KZ: Сындырып алмауға/ UA: Може розбитися /
RO: A se manevra cu grijă/ BR: Frágil /EN: Broken

FR: Force requise/ ES: Fuerza/PT: Força/ IT: Forza/EL: Απαιτείται δύναμη/ PL: Wytrzymałość/
RU: Прочность/ KZ: күш салуға болмайды/ UA: Міцність / RO: Forță/ BR: Força /
EN: Strength

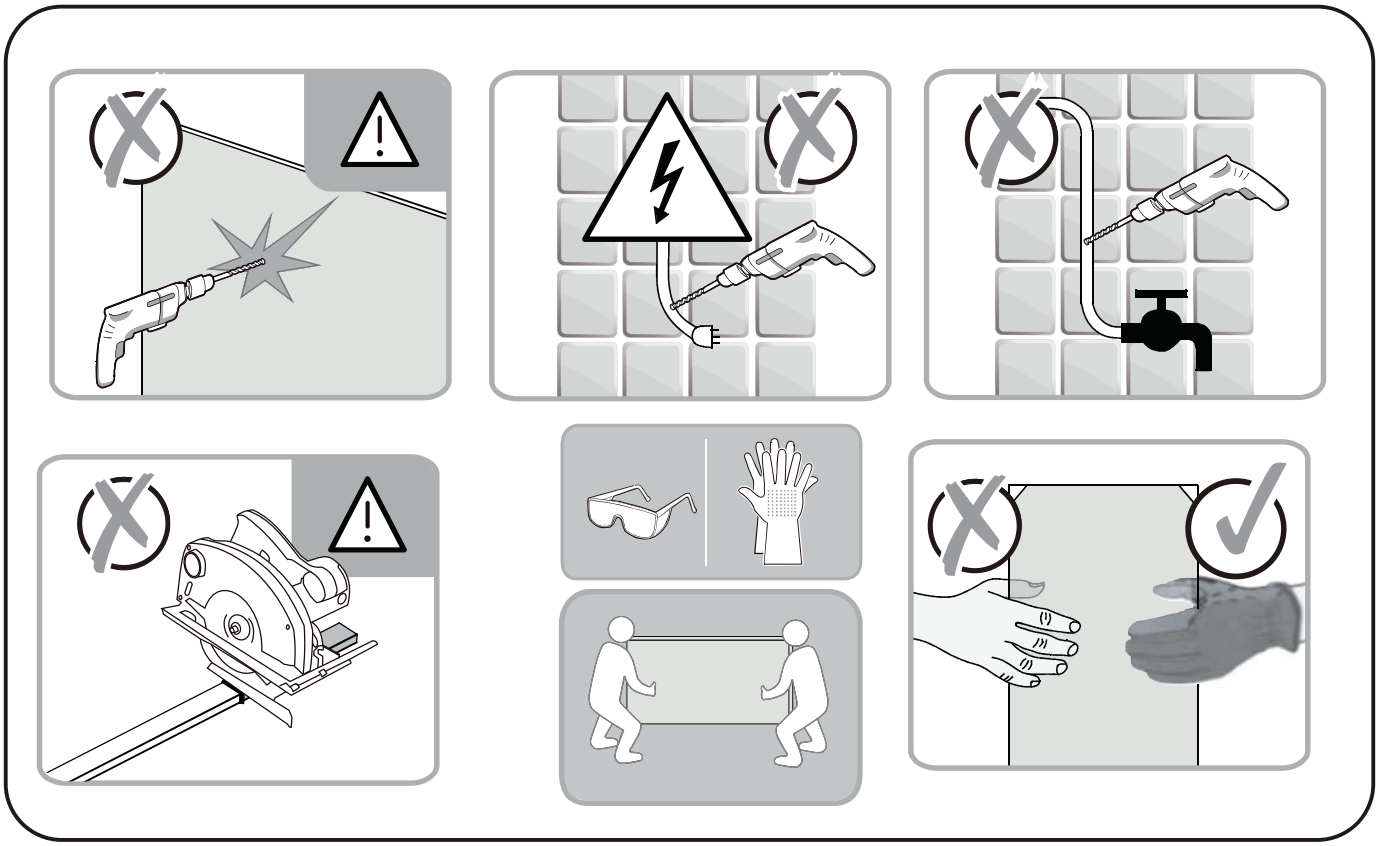

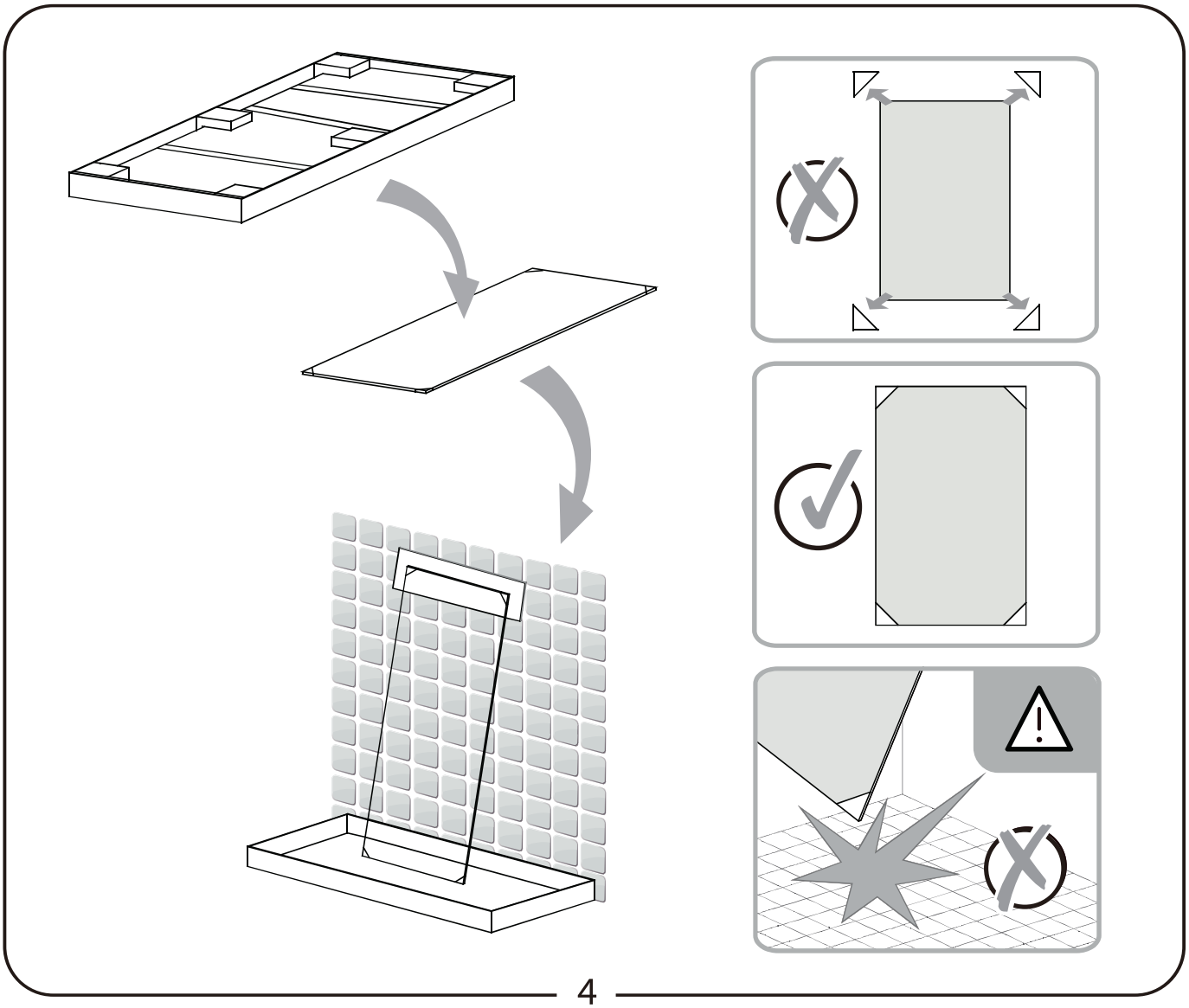

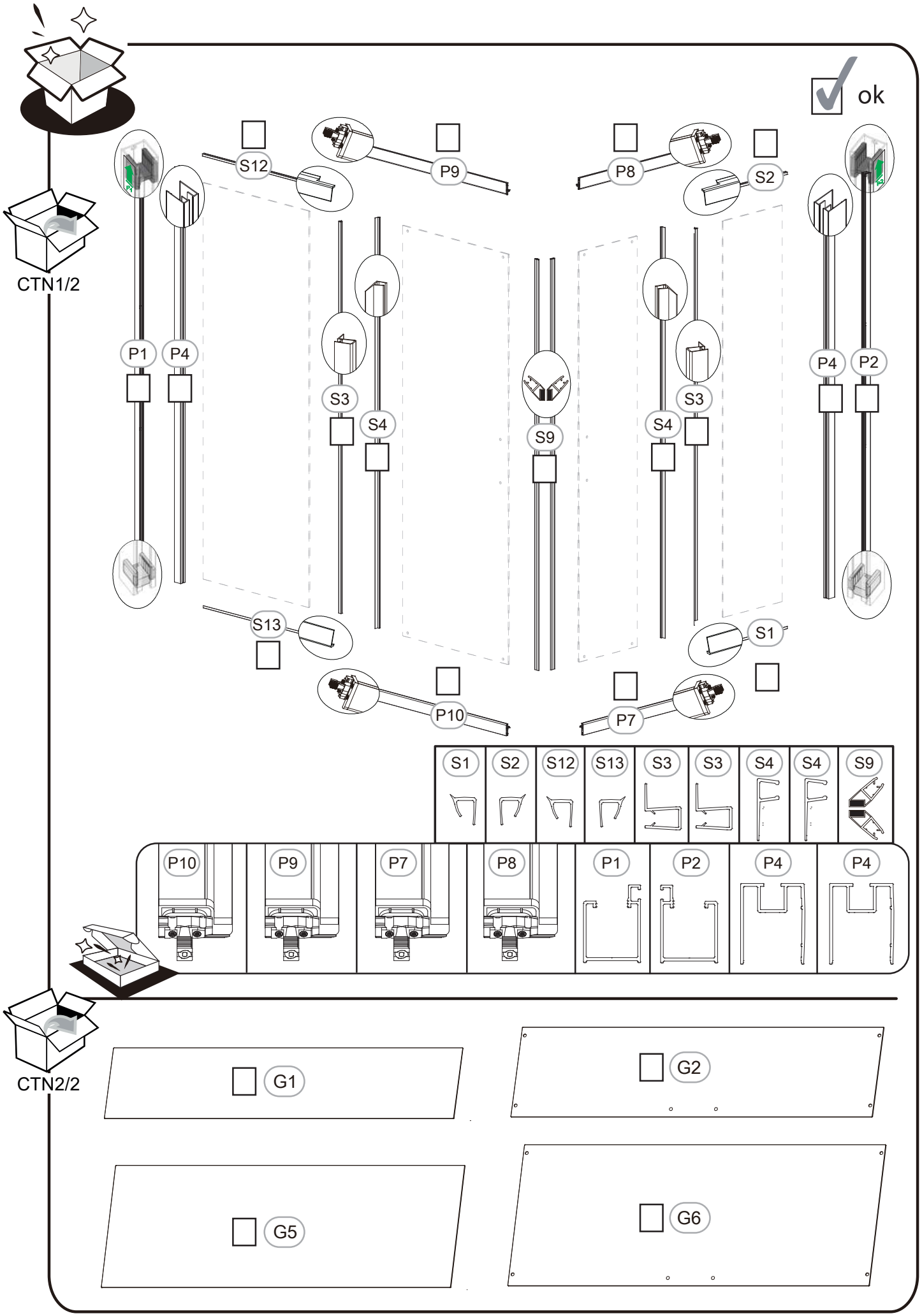
ok
CTN1/2
S12
P9
P8
S2
P1
P4
S3
S4
S9
S3
S4
P4
P2
S13
S1
P10
P7
S1
S2
S12
S13
S3
S3
S4
S4
S9
P10
P9
P7
P8
P1
P2
P4
P4
CTN2/2
G1
G2
G5
G6

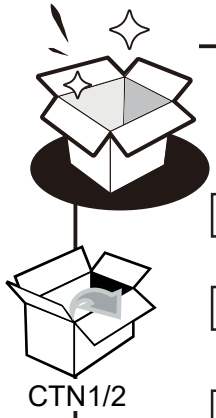

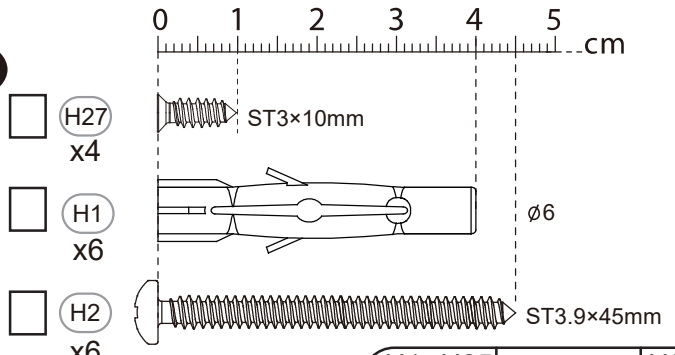

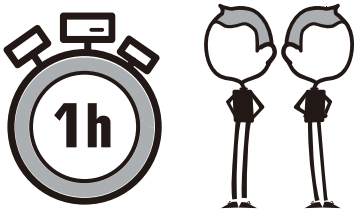

H1 ×6	H25 ×1	H2 ×6	H24 ×1	H27 ×4	H26 ×1	H13 ×1	H10 ×1	H11 ×1	H12 ×2
H15 ×1	H15 ×1	H15 ×1	H15 ×1						
H18 ×2	H19 ×2	H20 ×2	H21 ×2	H13 ×1	H9 ×4	H39 ×4	H17 ×4	H26 ×1	H16 ×1
H16 ×1	H16 ×1	H16 ×1	H16 ×1						

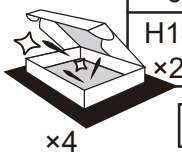

- ☐ H9 ×4
- ☐ H10 ×1
- ☐ H11 ×1
- ☐ H12 ×2
- ☐ H13 ×2
- ☐ H15 ×4
- ☐ H16 ×4
- ☐ H17 ×4
- ☐ H18 ×2
- ☐ H19 ×2
- ☐ H20 ×2
- ☐ H21 ×2
- ☐ H24 ×1
- ☐ H25 3mm ×1
- ☐ H26 ×2
- ☐ H39 ×4

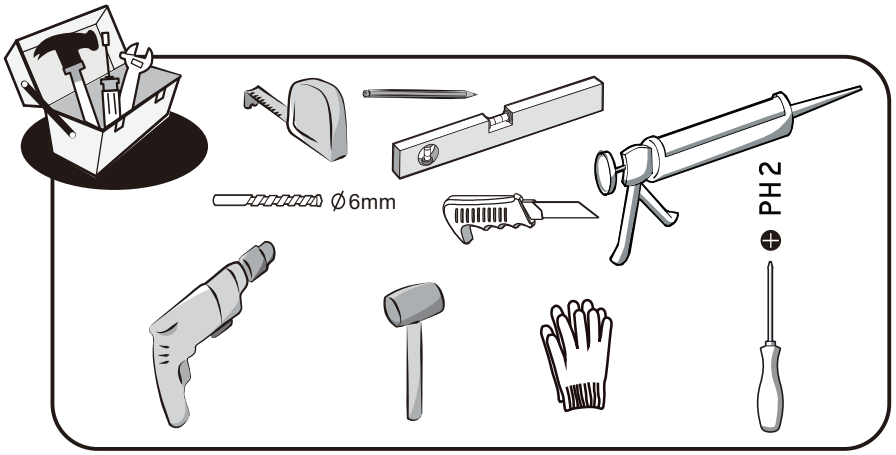

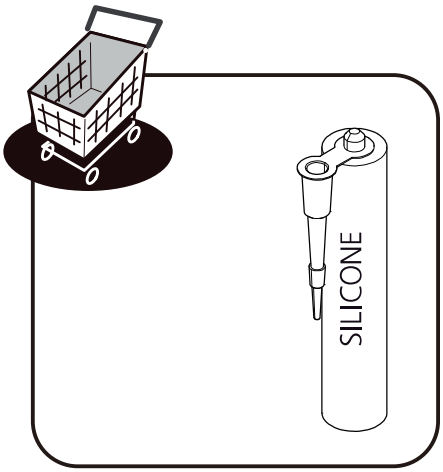

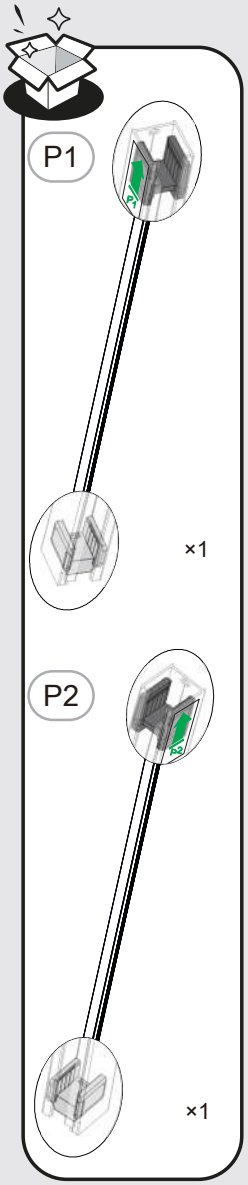

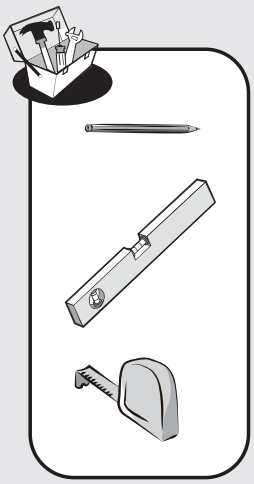

1

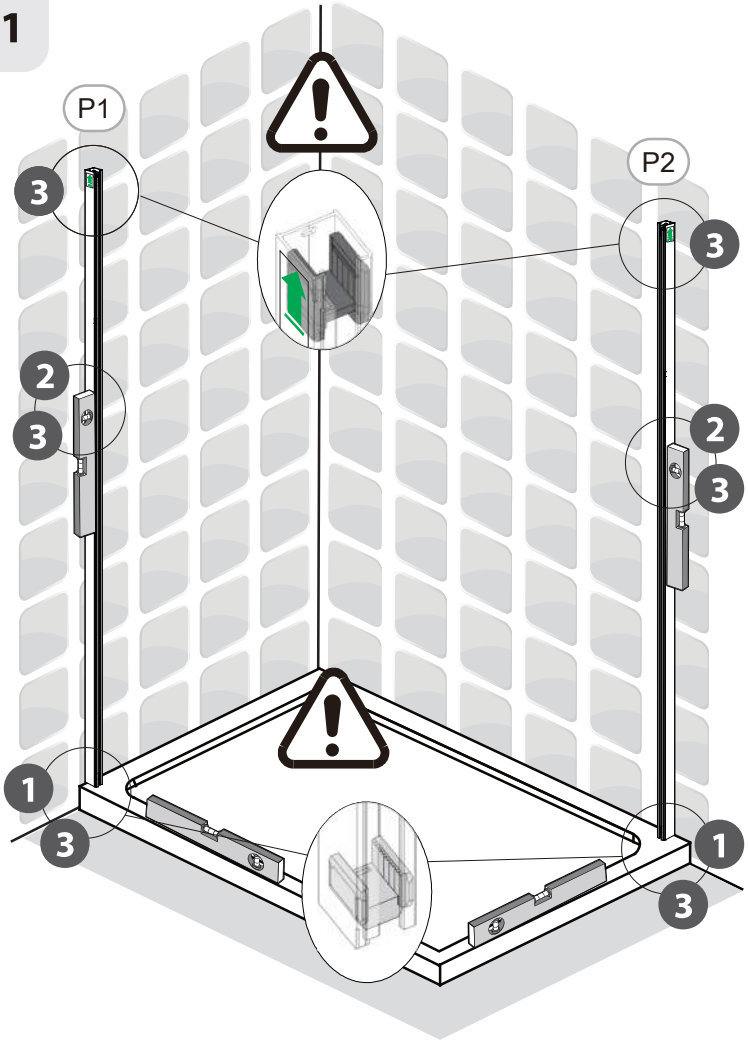

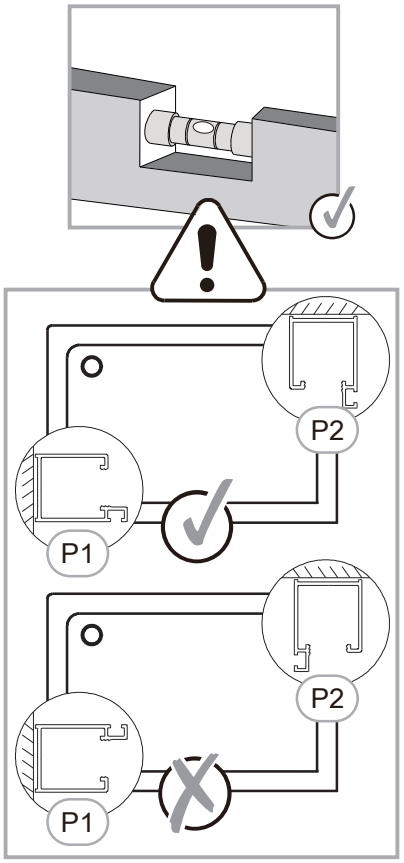

1. 1

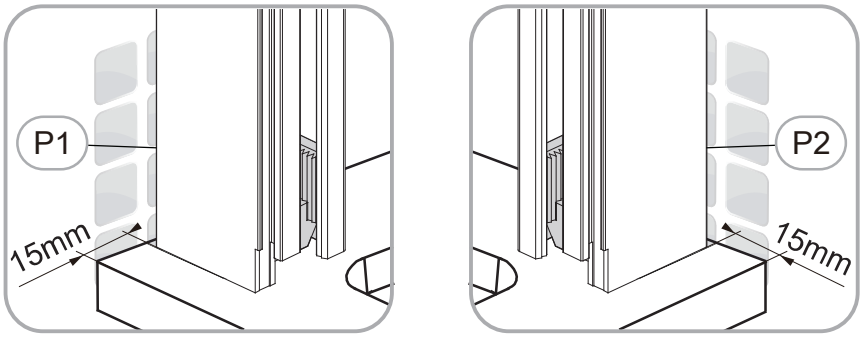

1. 2

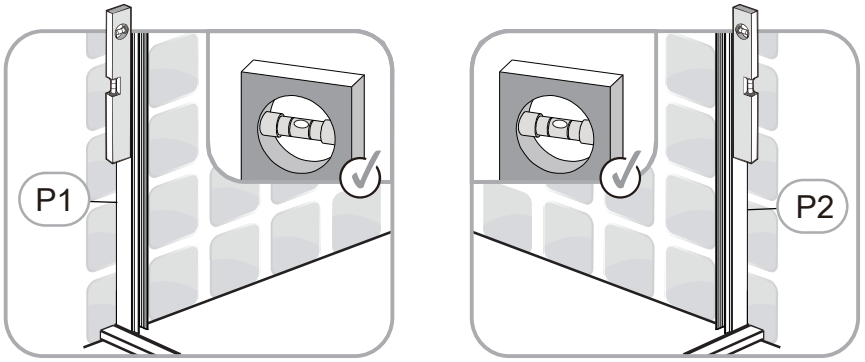

1. 3

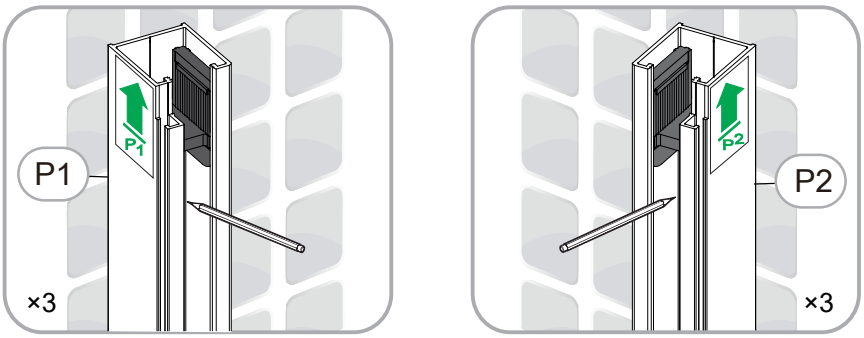

2

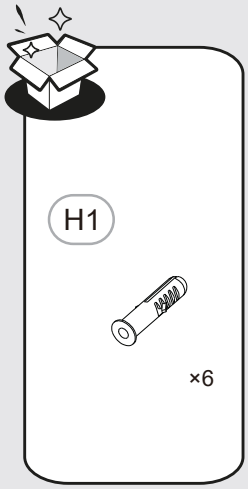

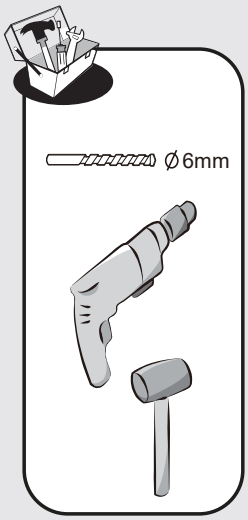

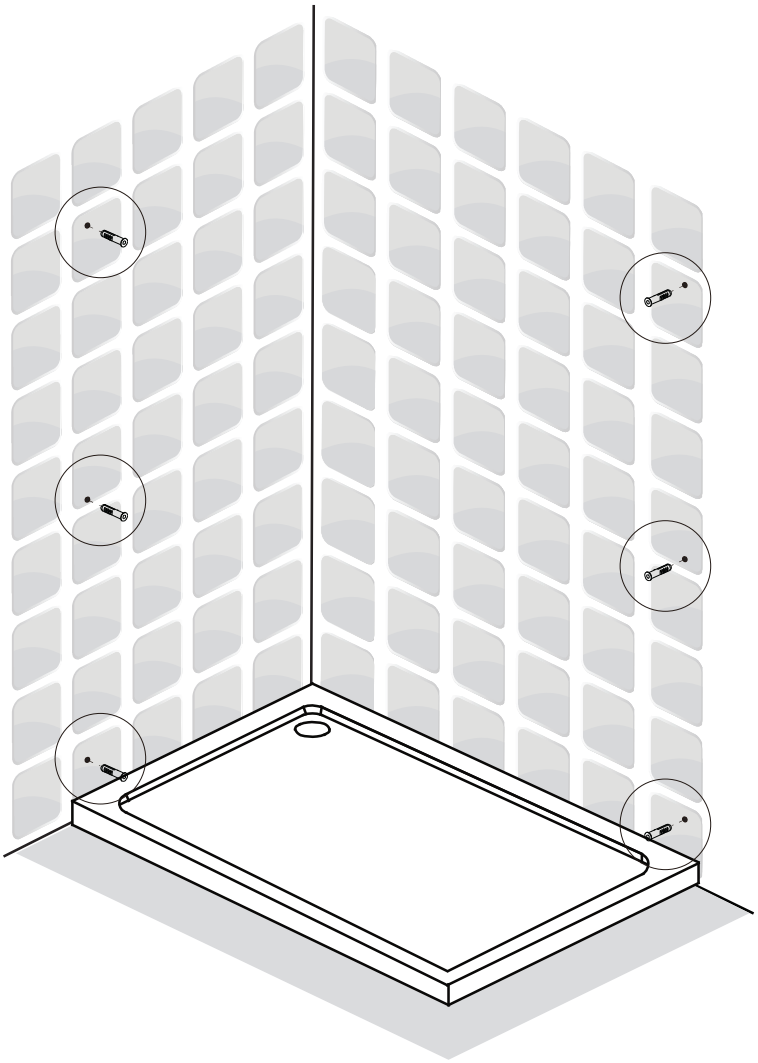

2. 1

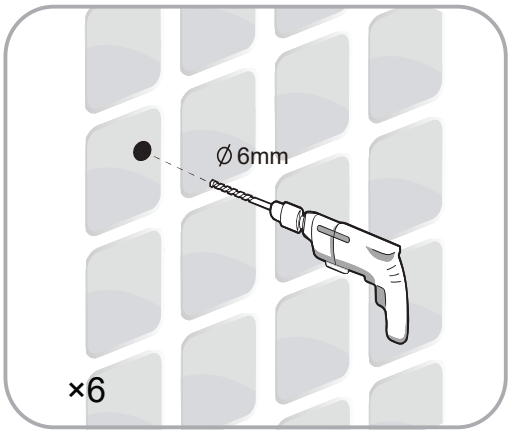

2. 2

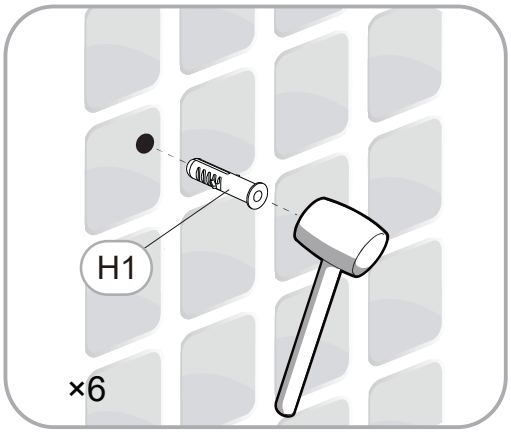

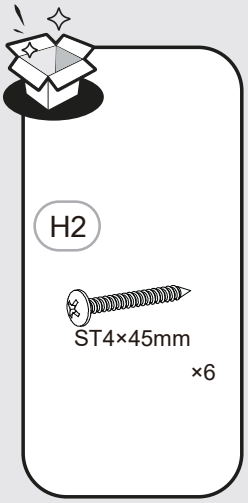

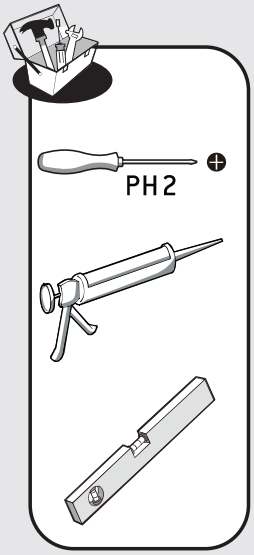

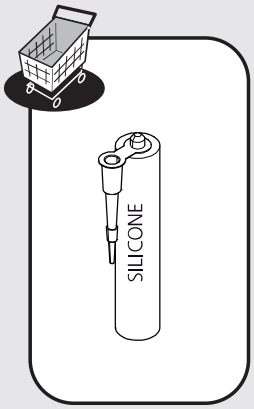

3

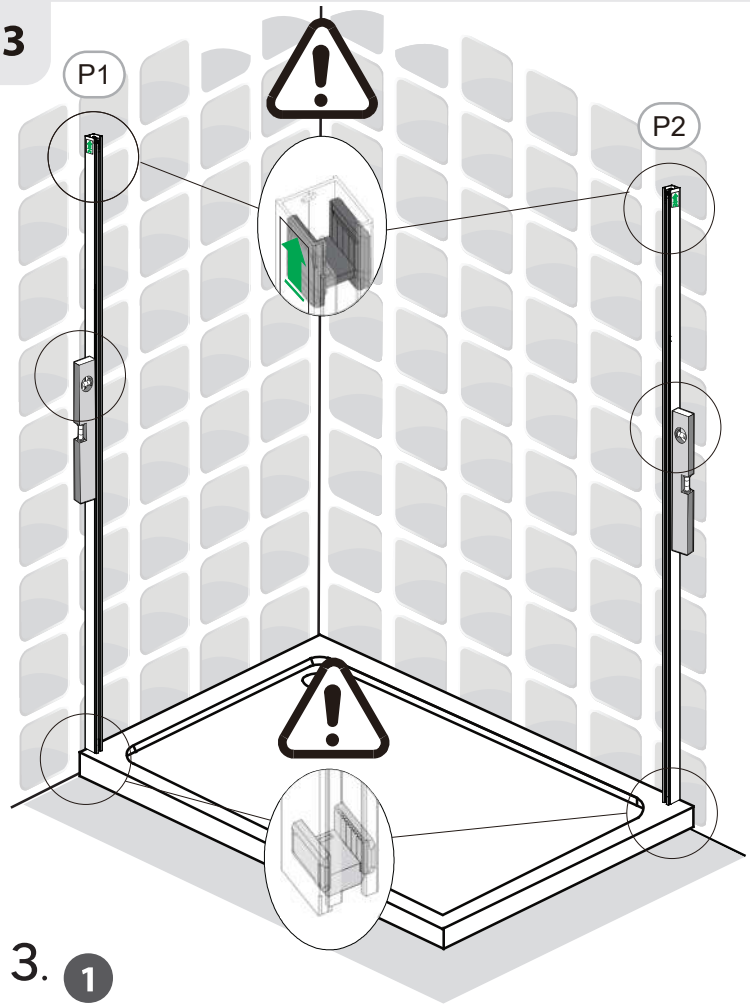

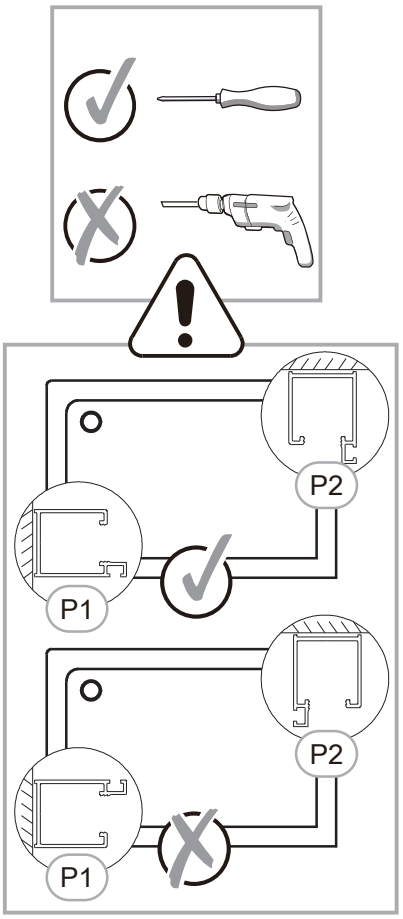

3. 1

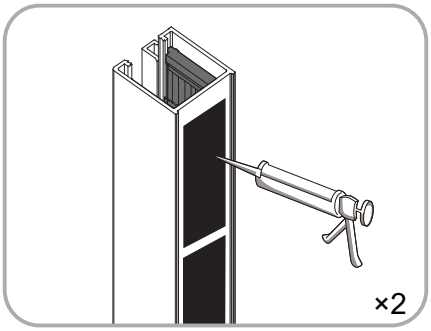

3. 2

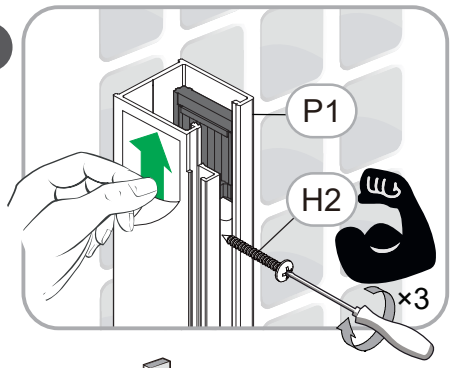

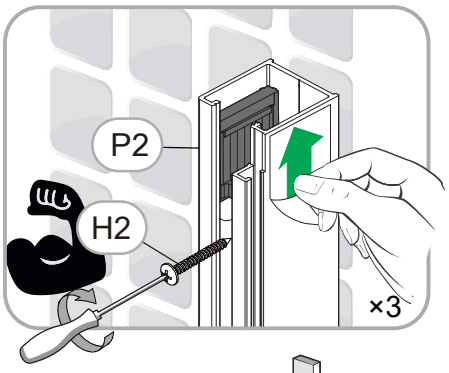

3. 3

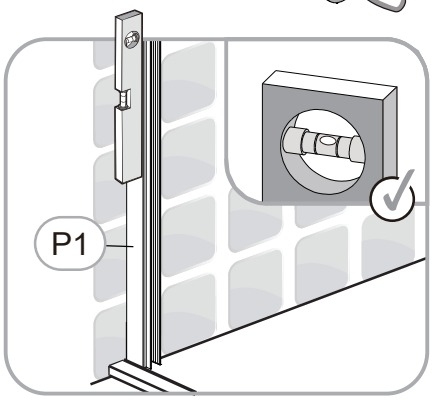

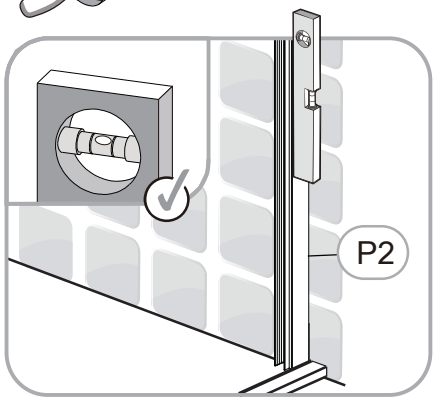

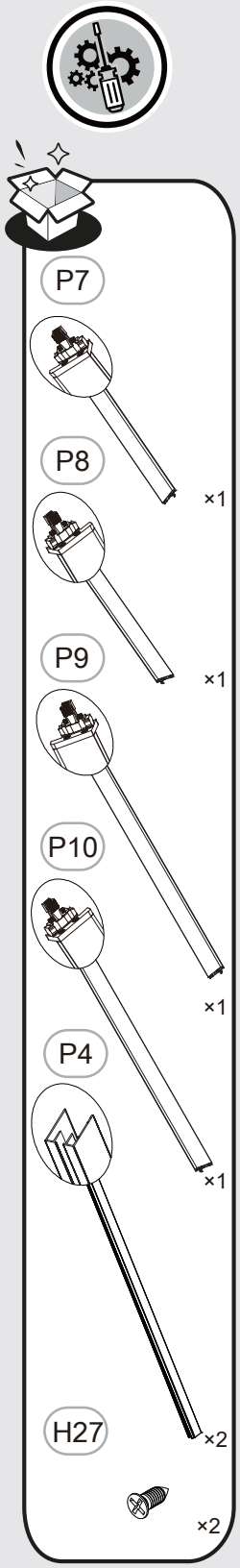
P7
P8
×1
P9
×1
P10
×1
P4
×1
H27
×2
×2

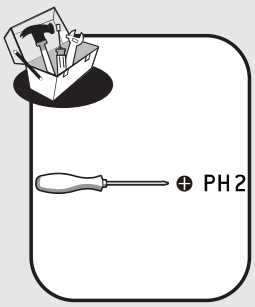
PH2

4

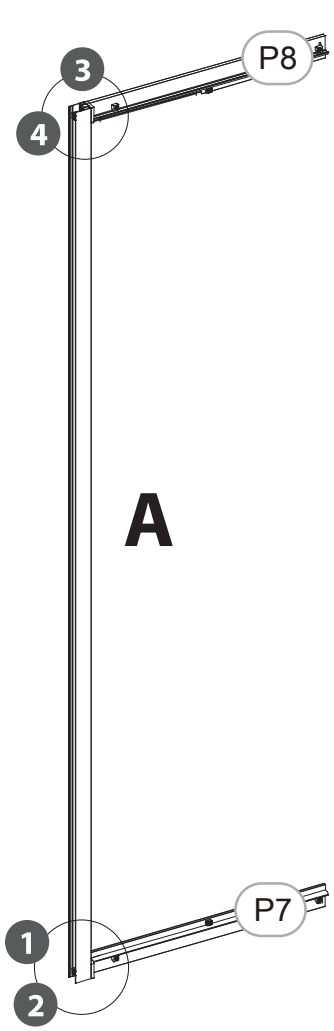
3
4
P8
A
P7
1
2

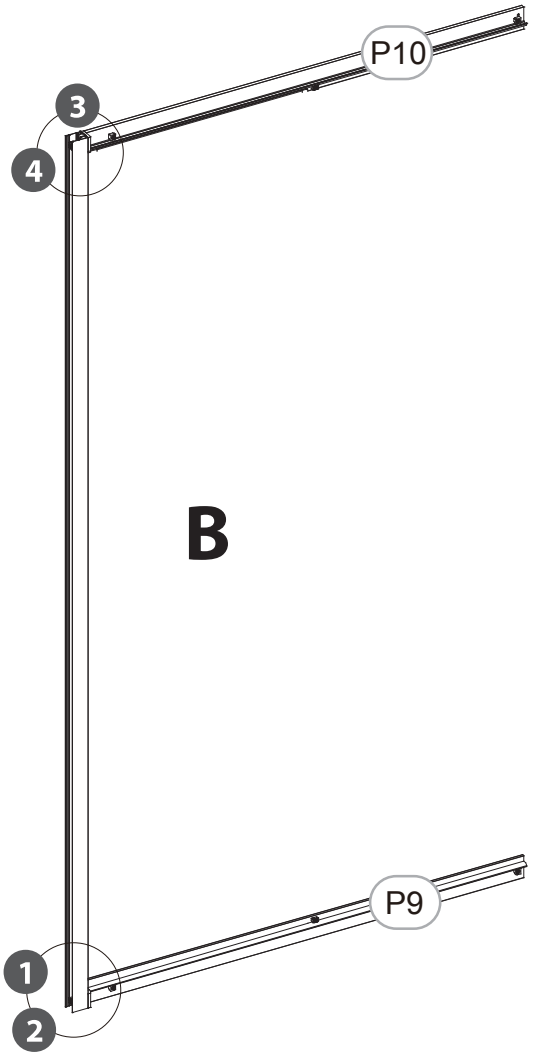
P10
3
4
B
P9
1
2

4. 1

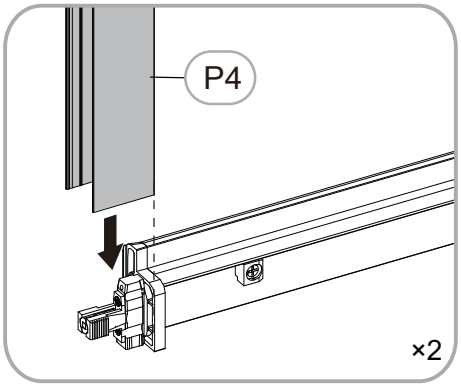
P4
×2

4. 2

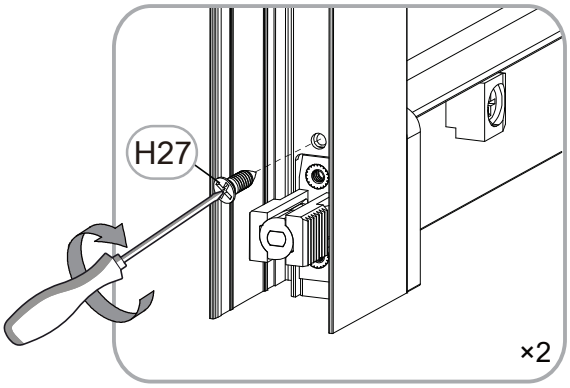
H27
×2

4. 3

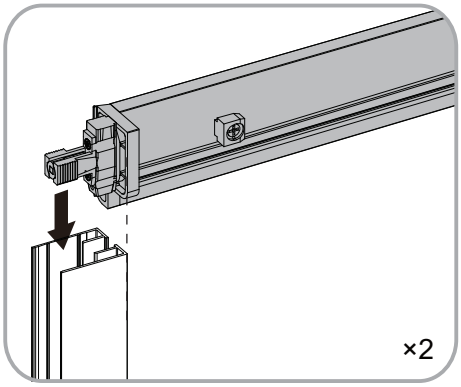
×2

4. 4

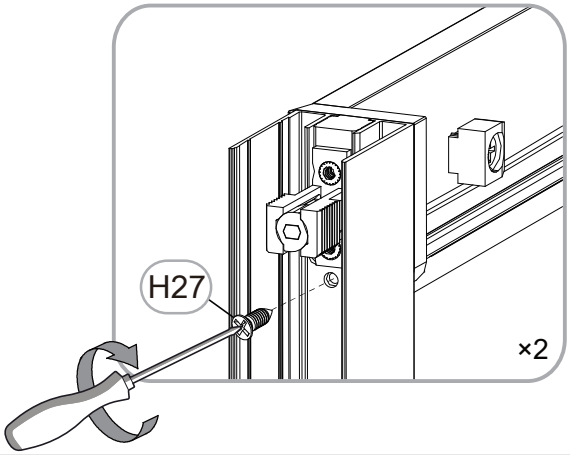
H27
×2

i

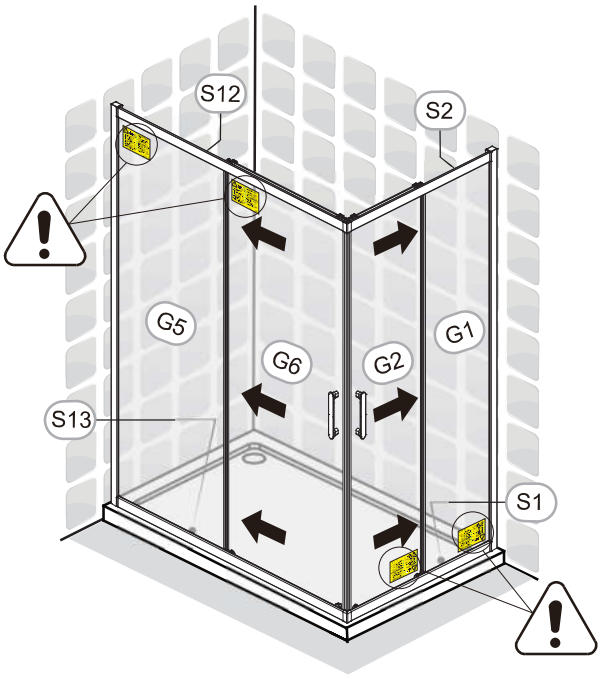

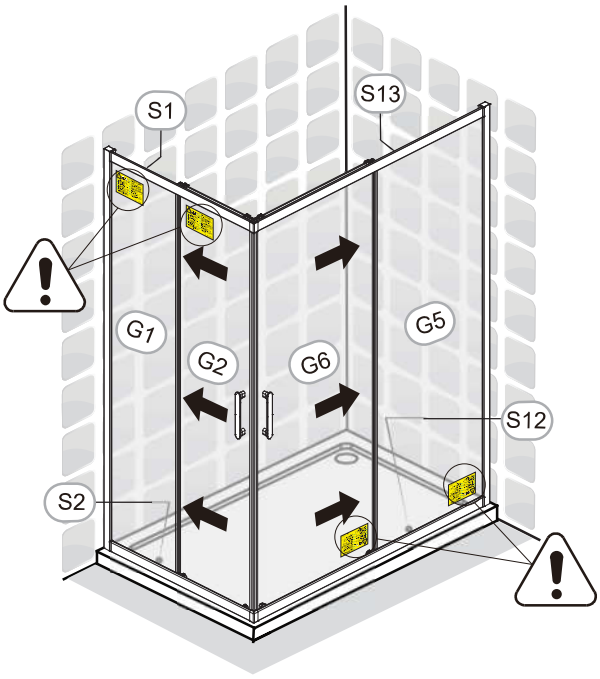

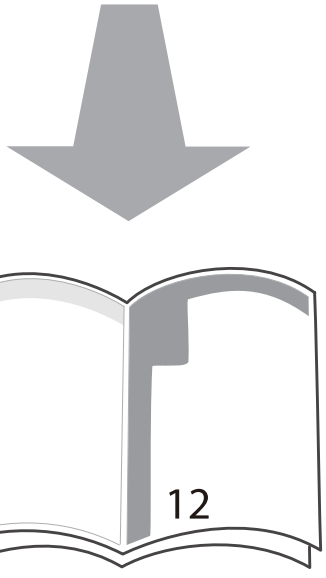

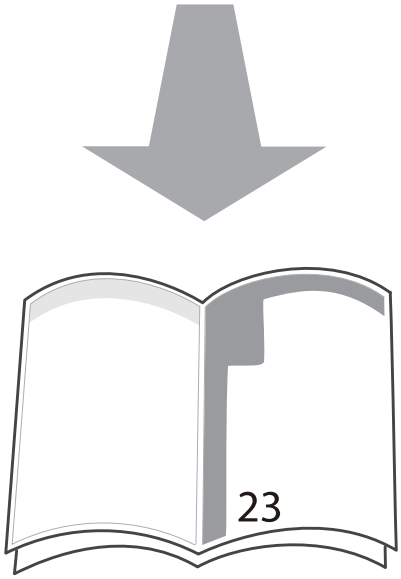

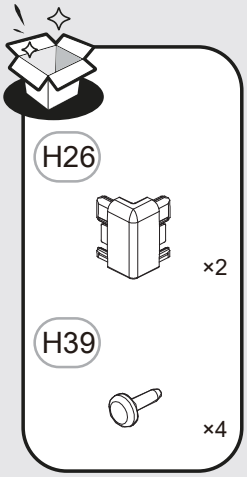

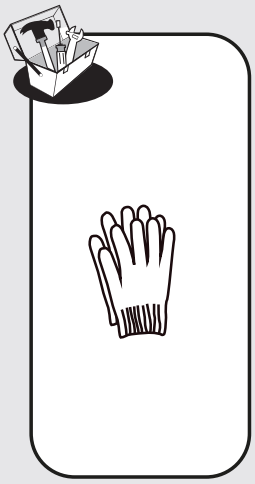

5

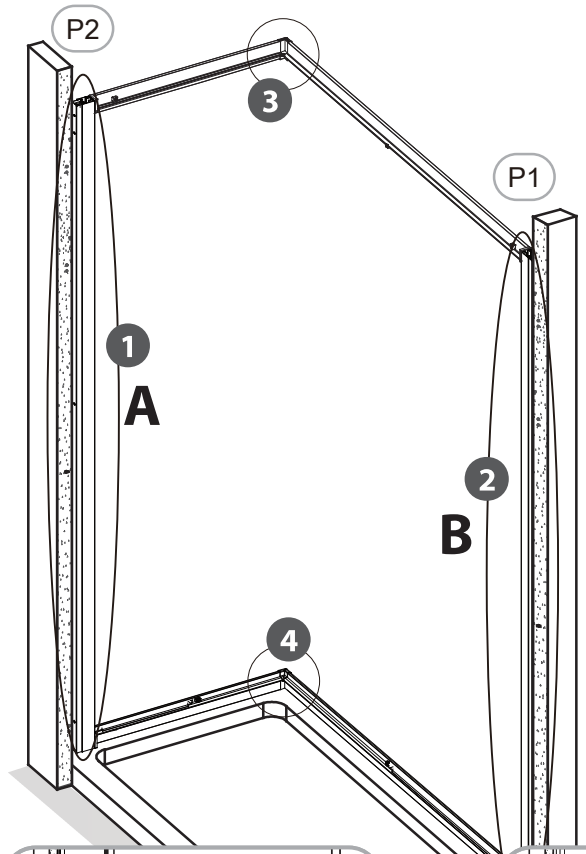

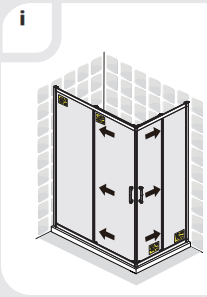

5. 1

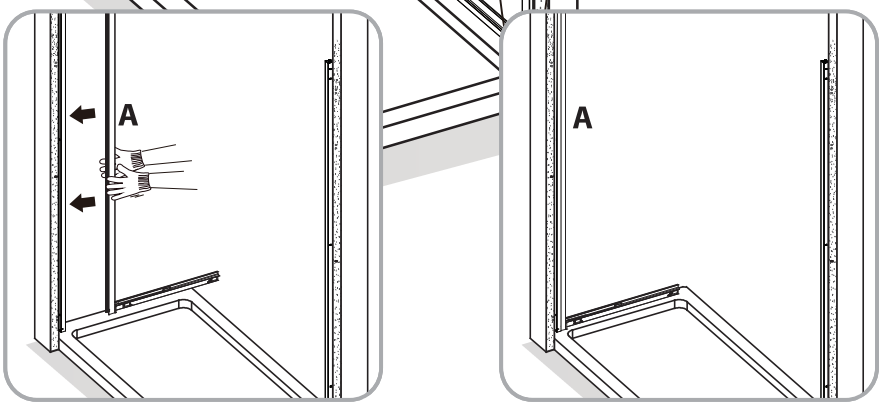

5. 2

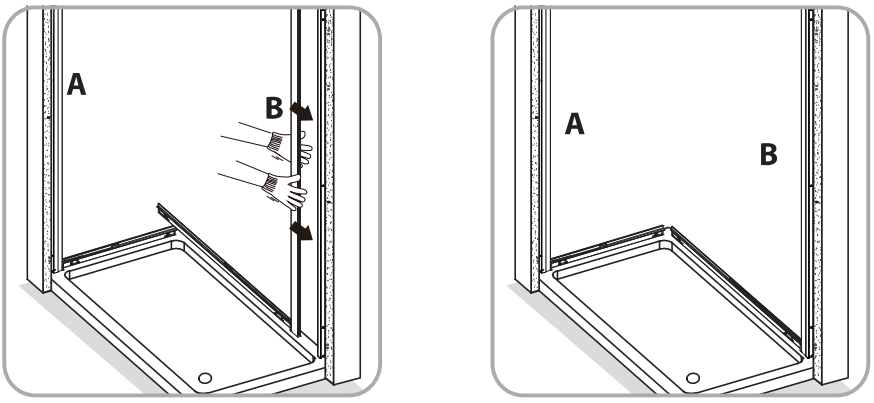

5. 3

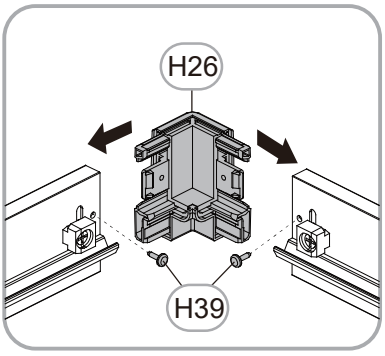

5. 4

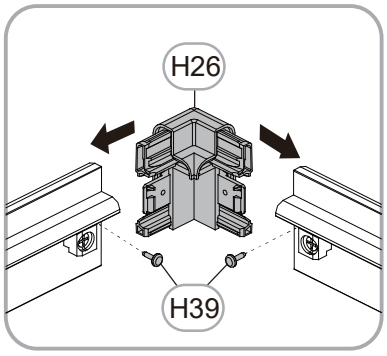

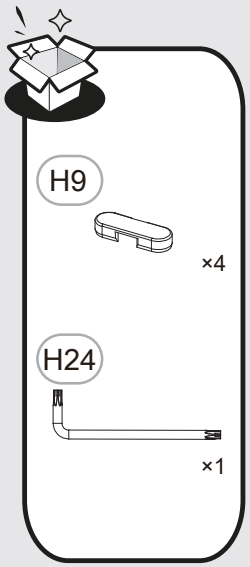
H9
×4
H24
×1

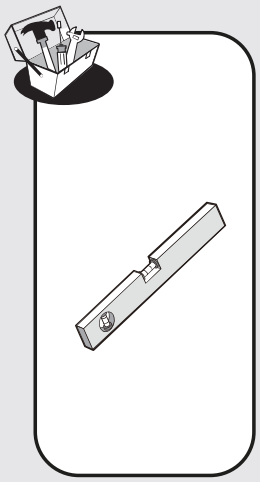

i

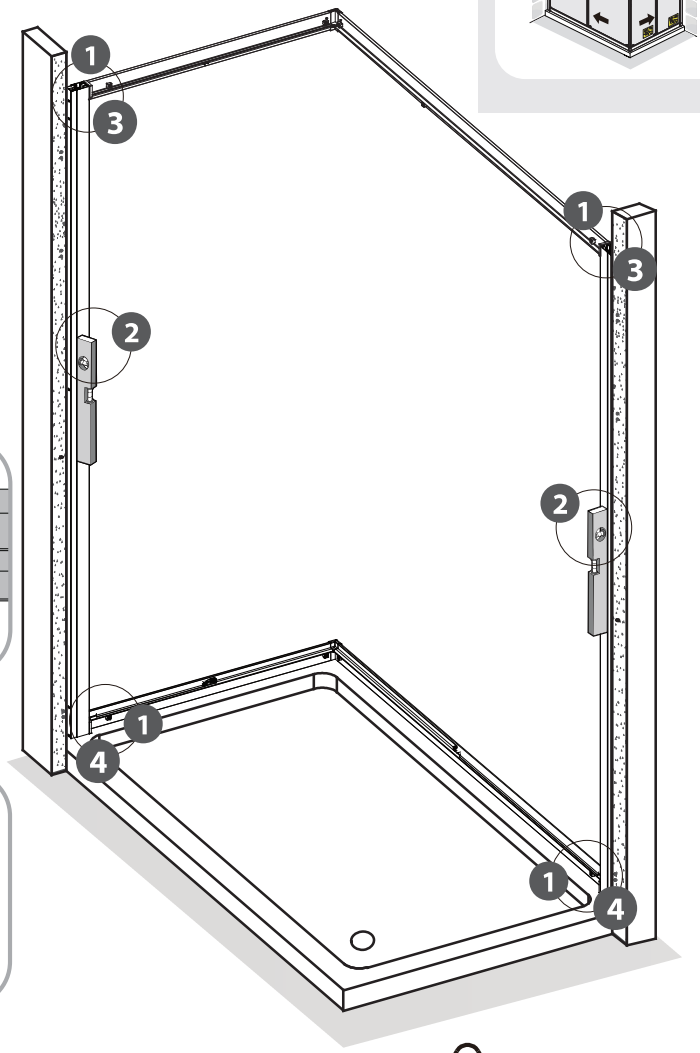
1
3
2
1
3
2
1
4
1
4

6. 1

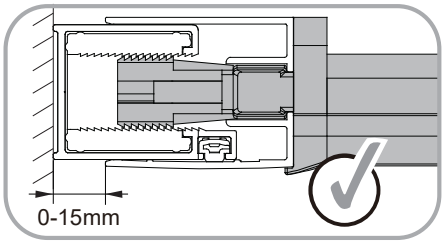
0-15mm

6. 2

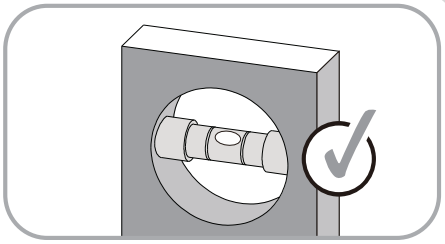

6. 3

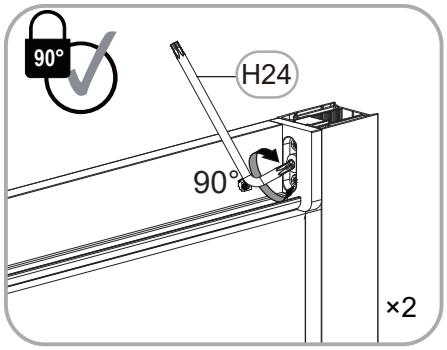
90°
H24
90°
×2

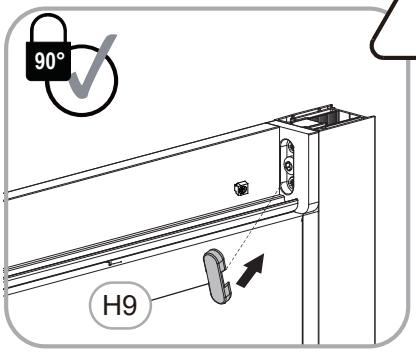
90°
H9

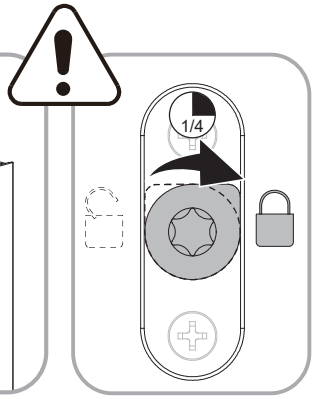
1/4

6. 4

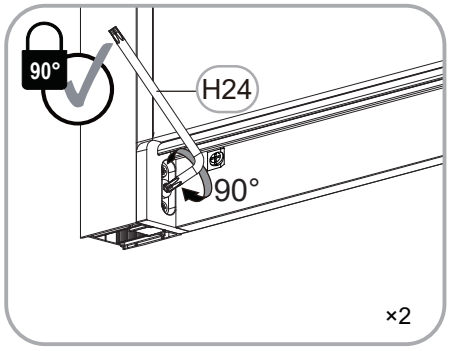
90°
H24
90°
×2

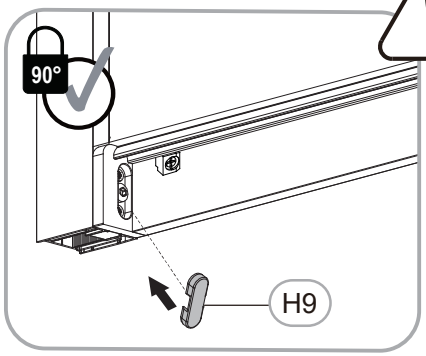
90°
H9

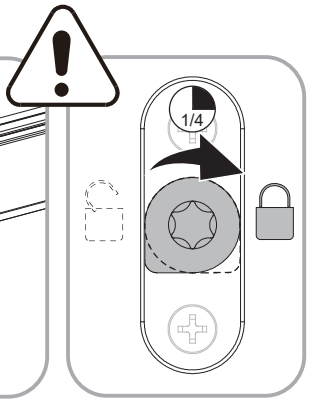
1/4

7

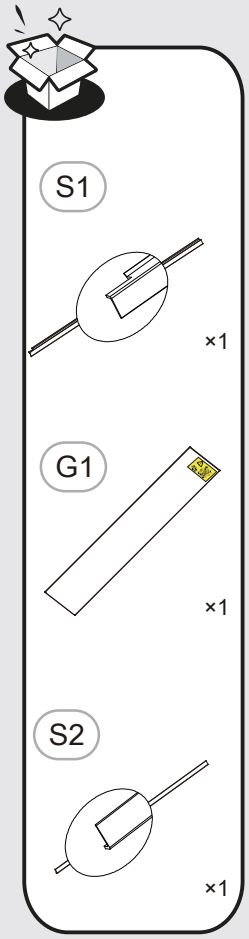

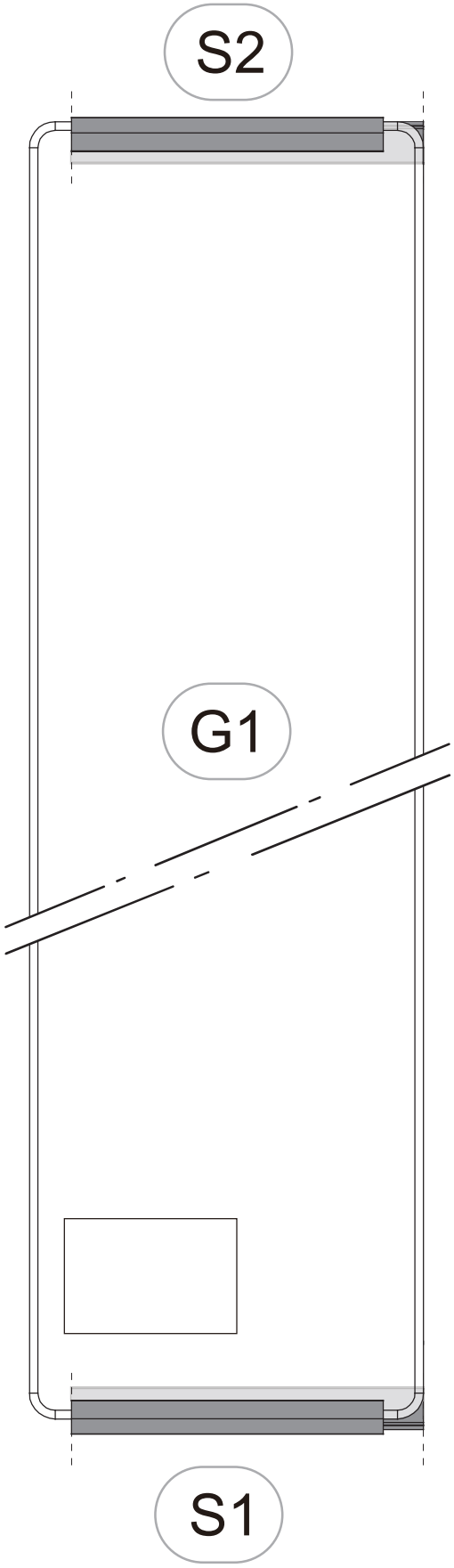

i

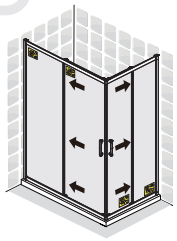

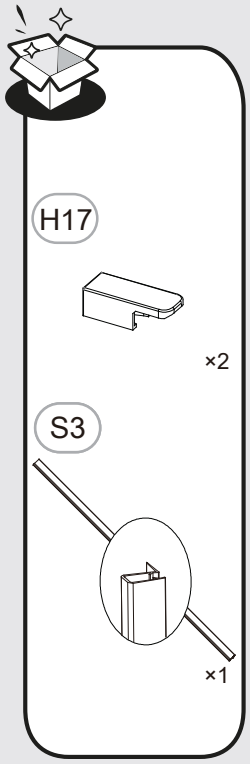

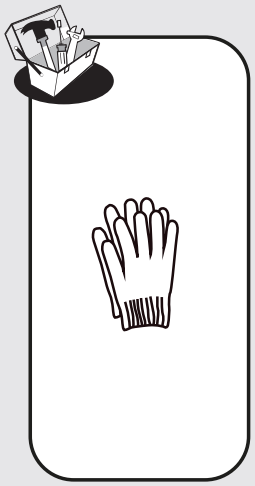

8

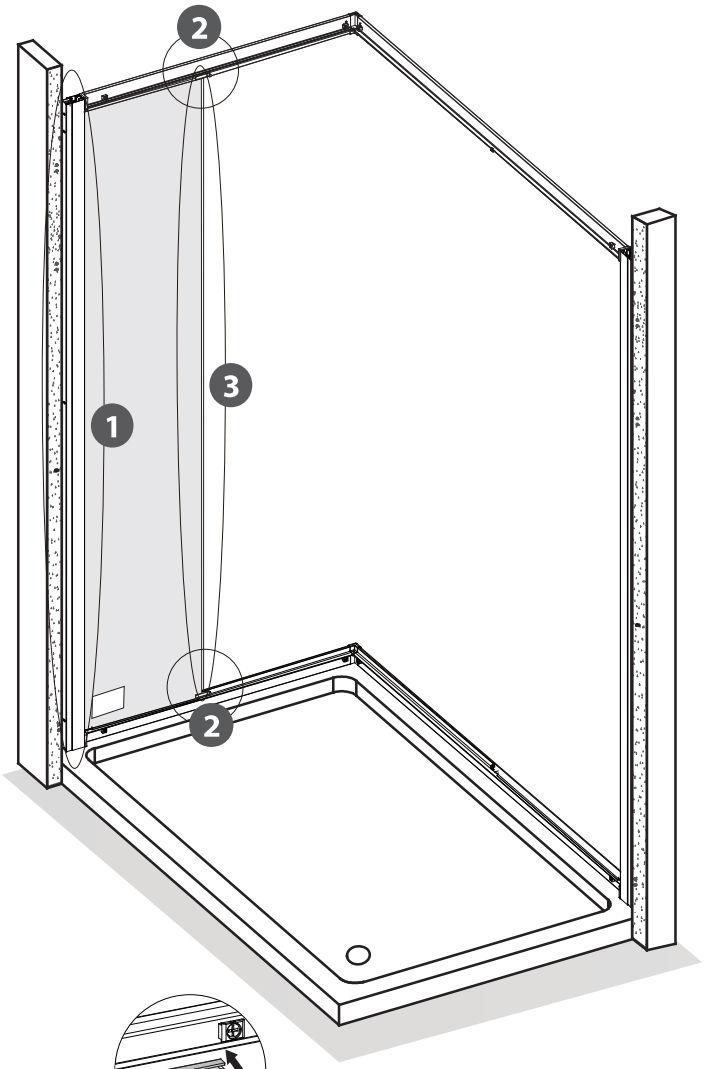

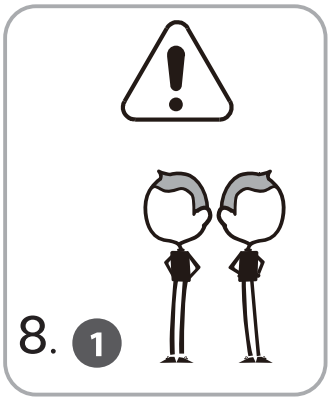

8. 1

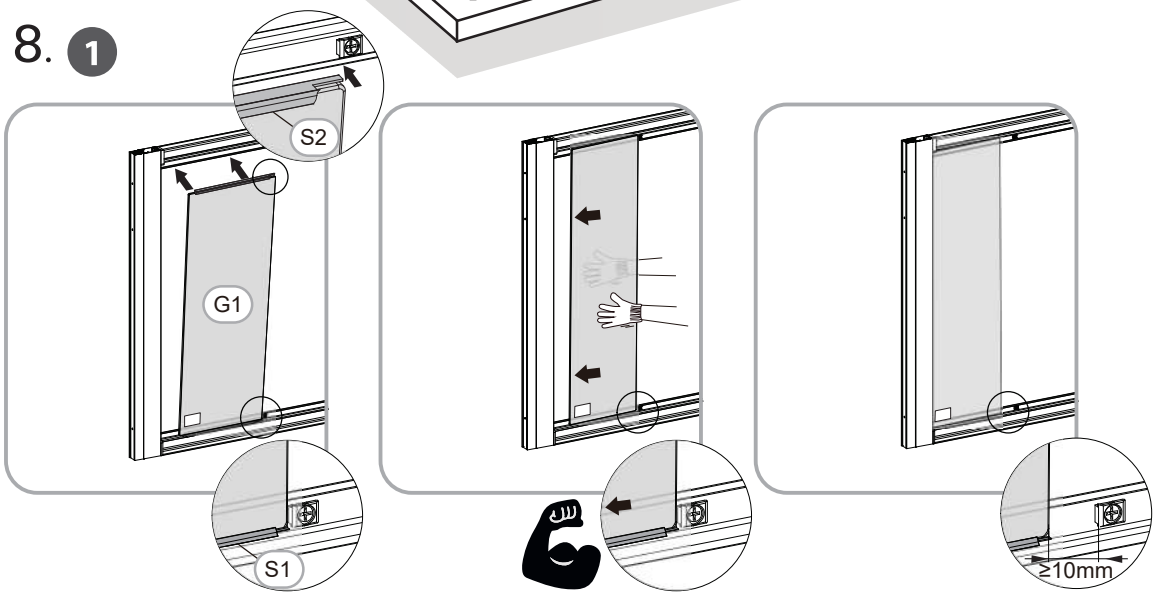

8. 2

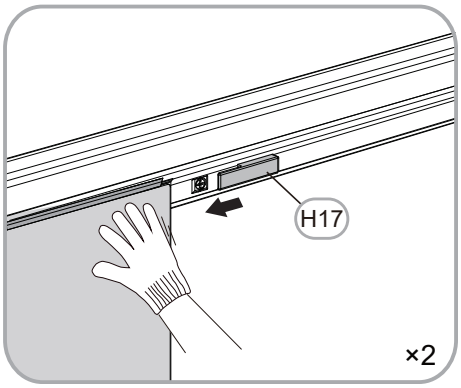

8. 3

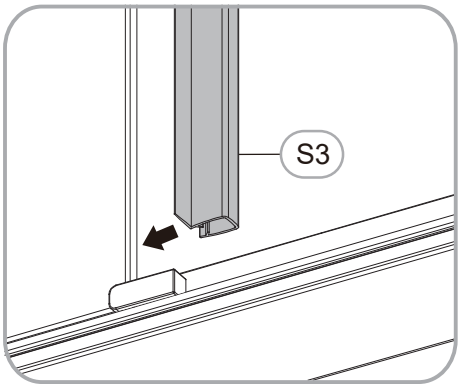

9

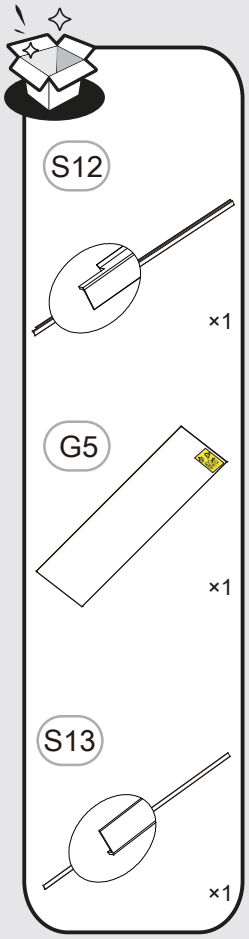

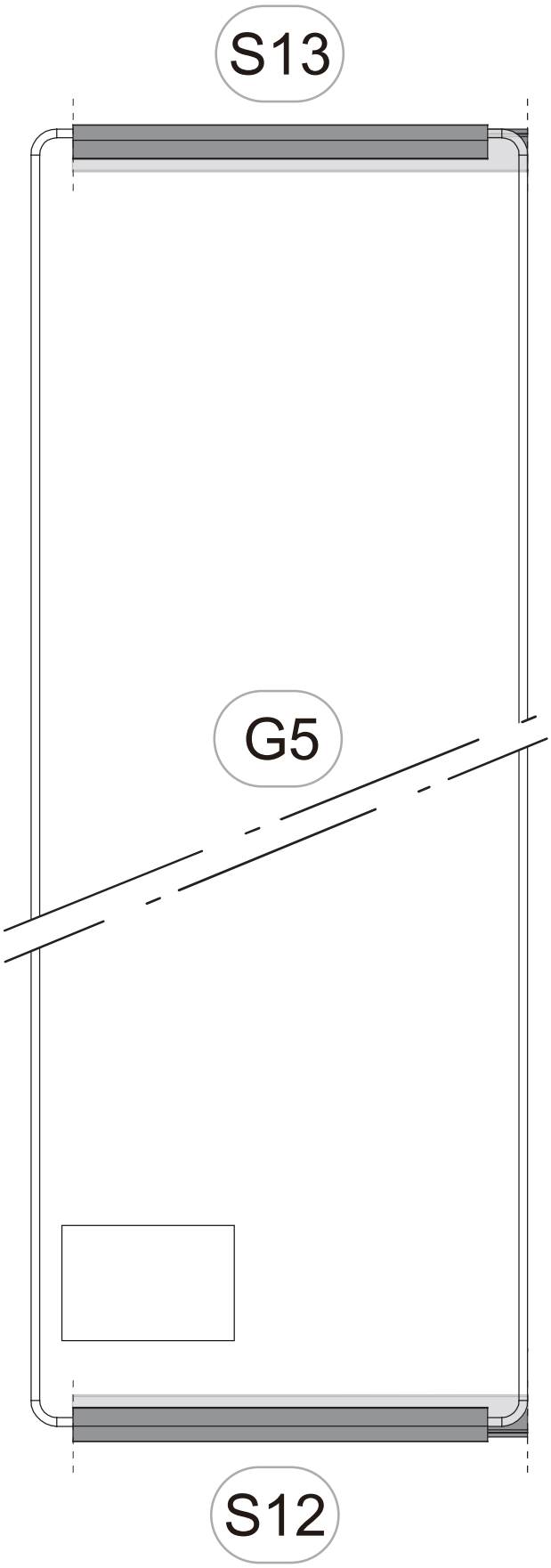

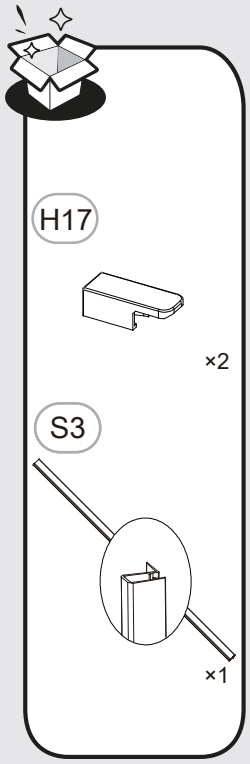

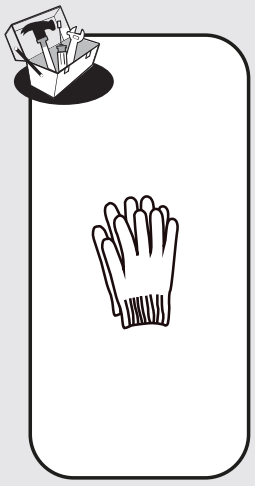

10

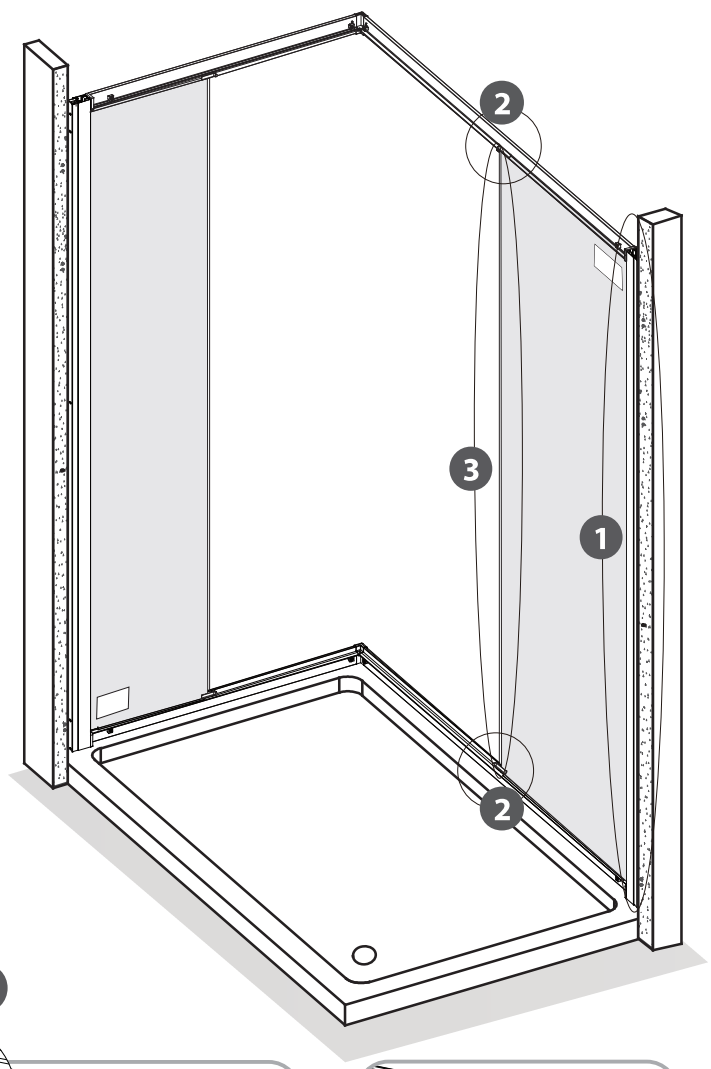

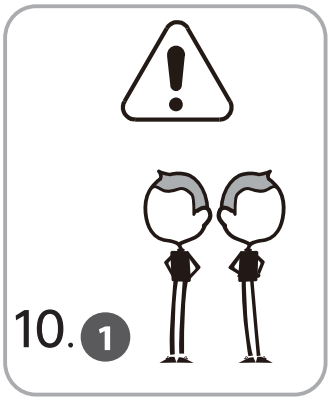

10. 1

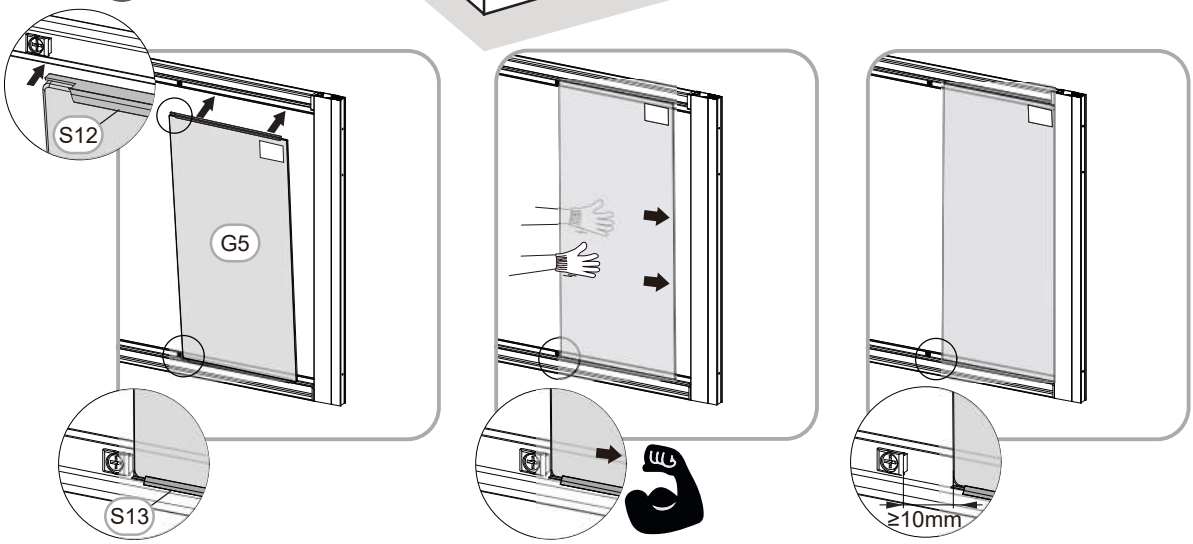

10. 2

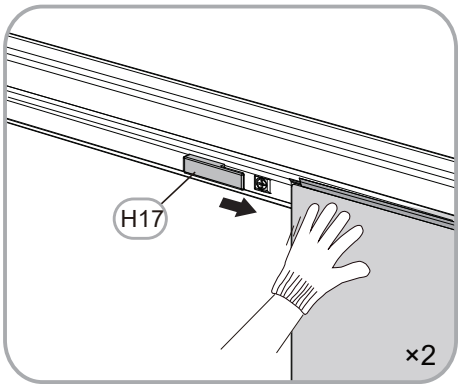

10. 3

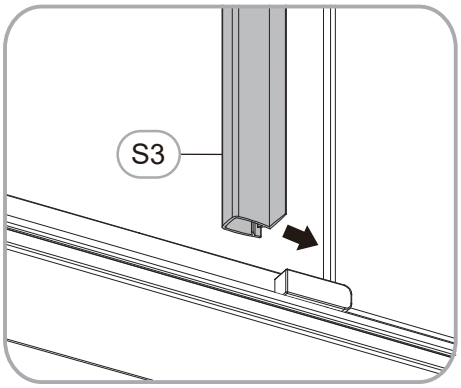

11

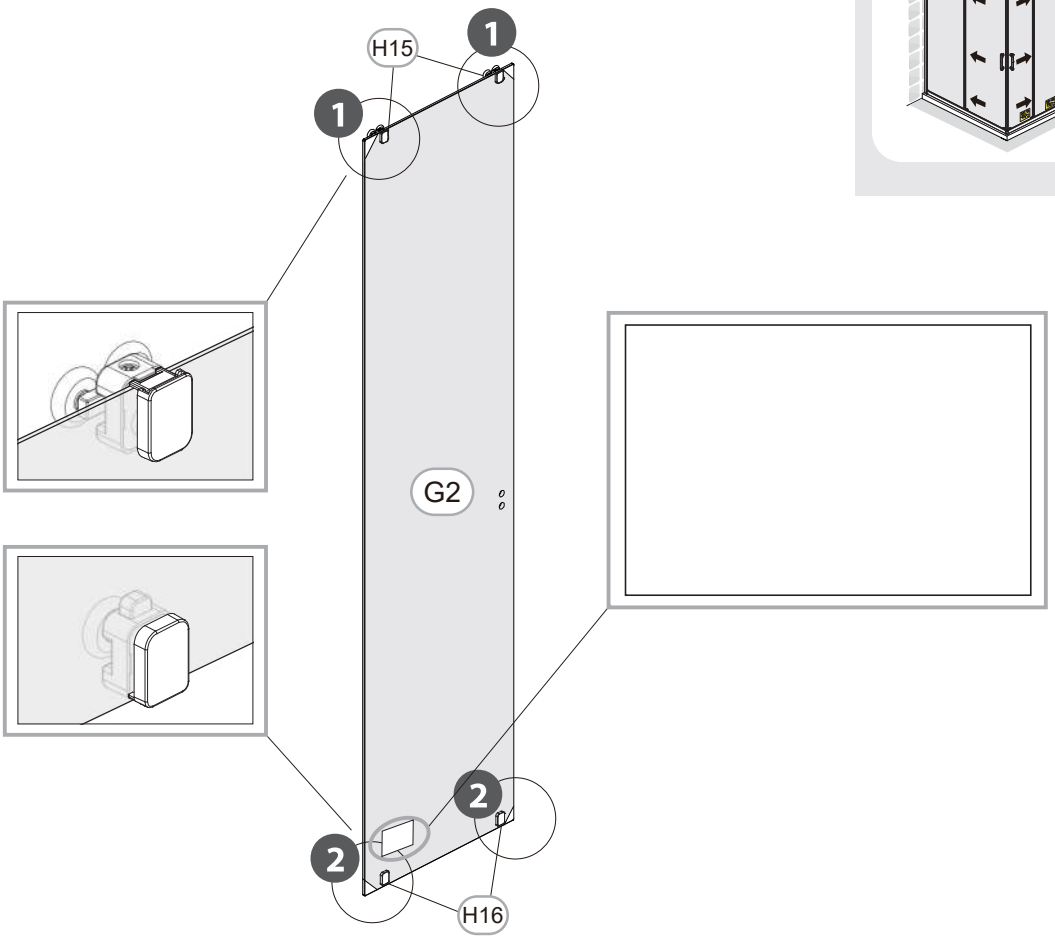

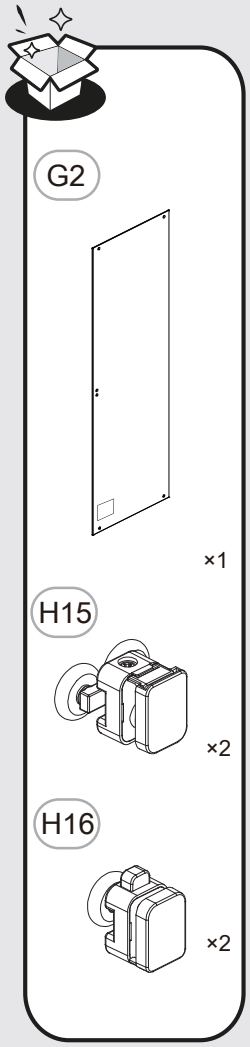

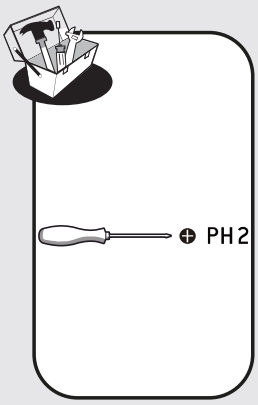

11. 1

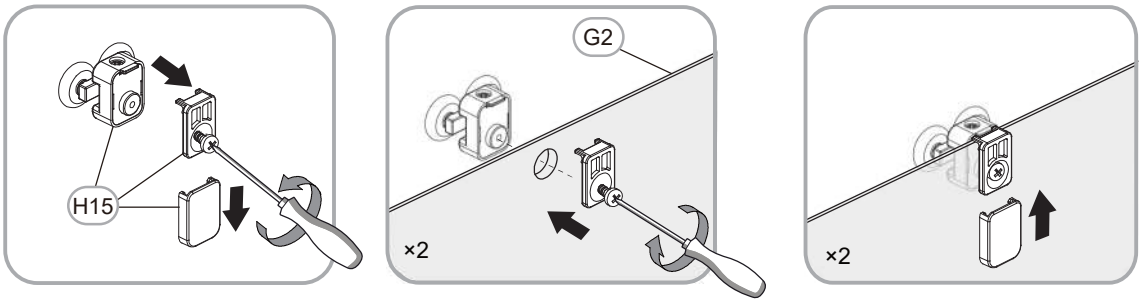

11. 2

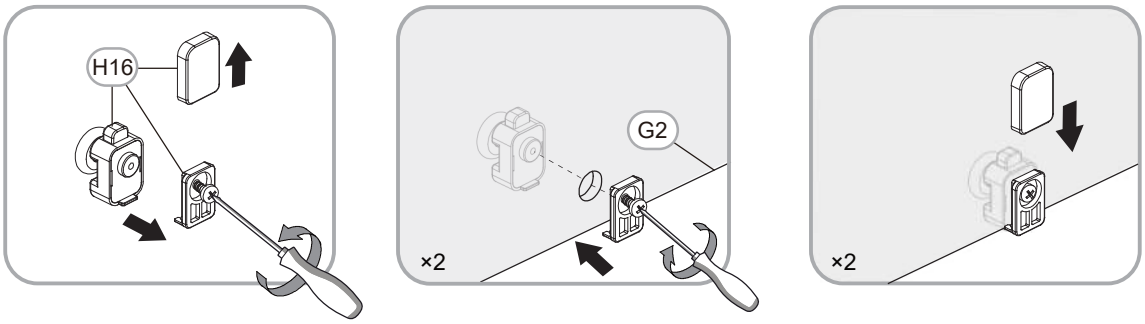

12

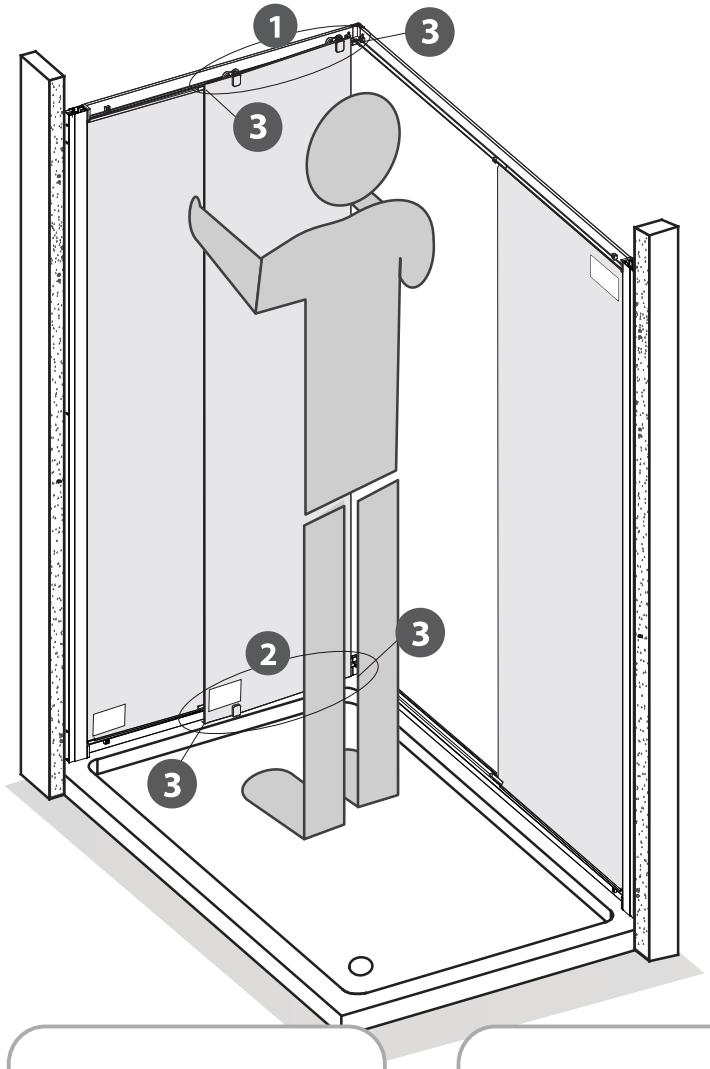

12. 1

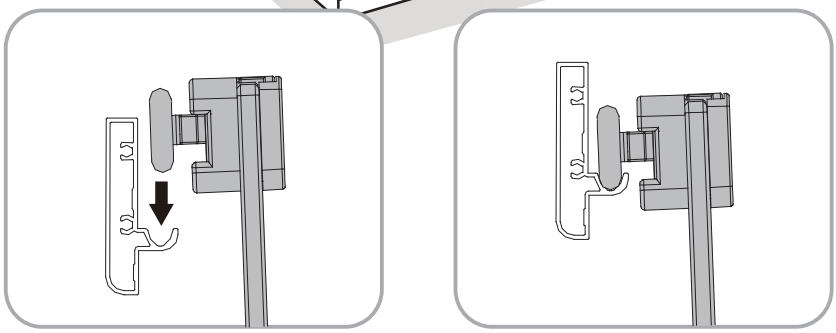

12. 2

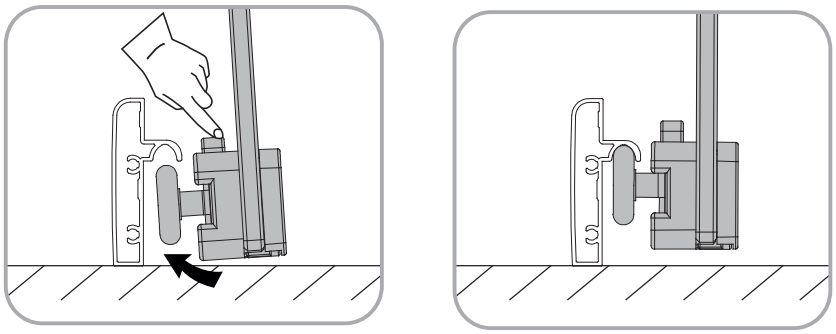

12. 3

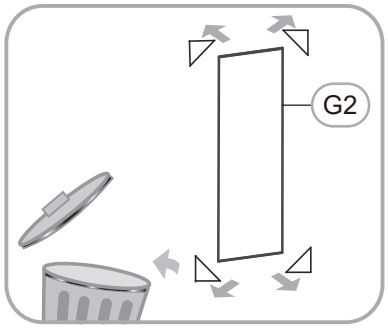

13

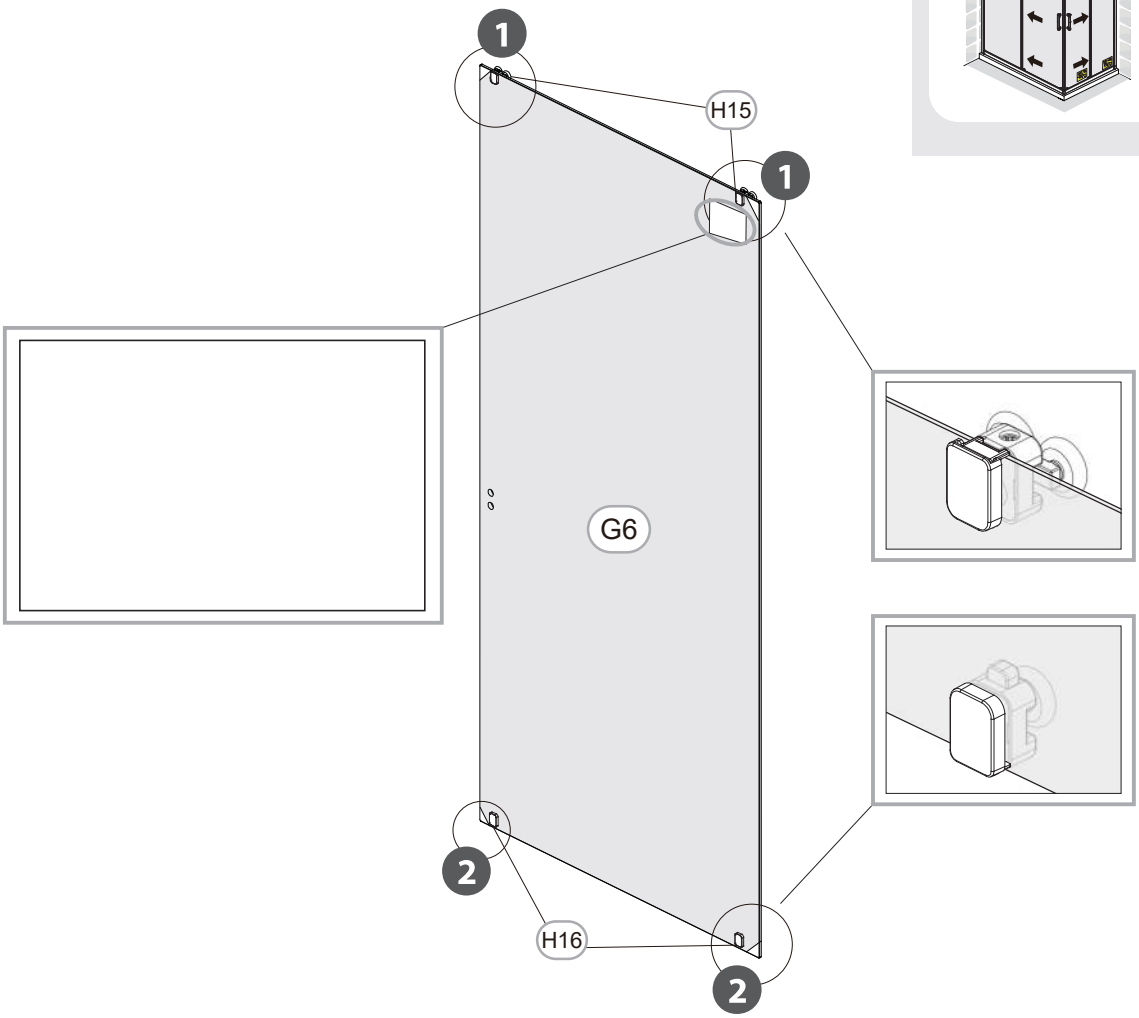

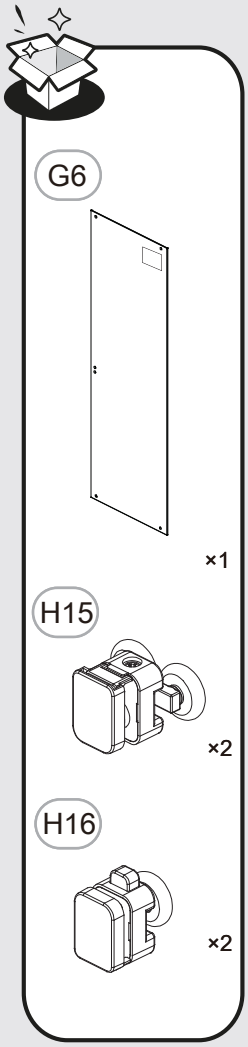

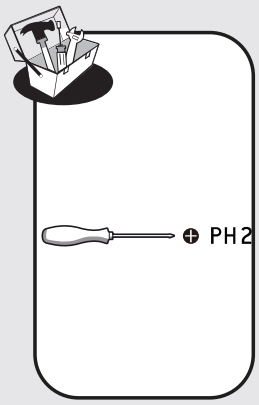

13. 1

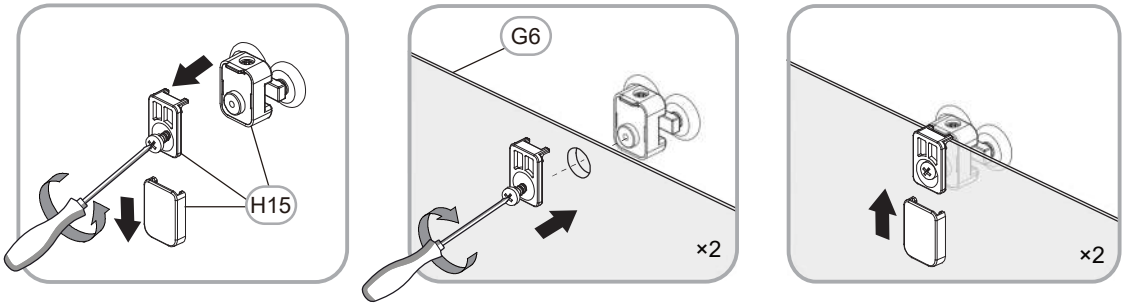

13. 2

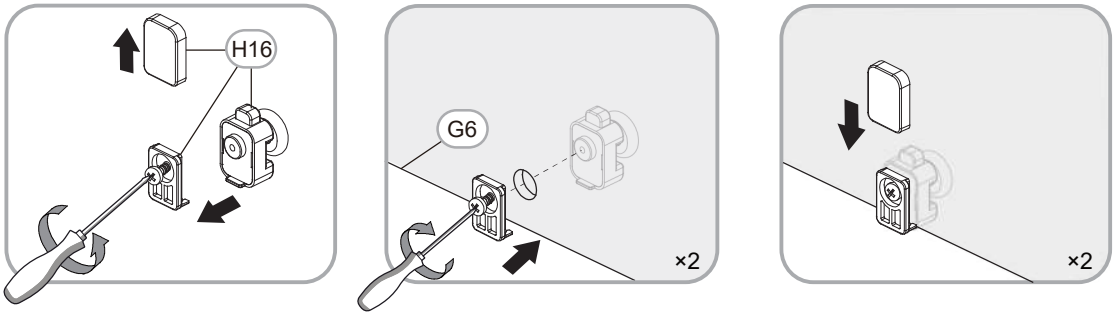

14

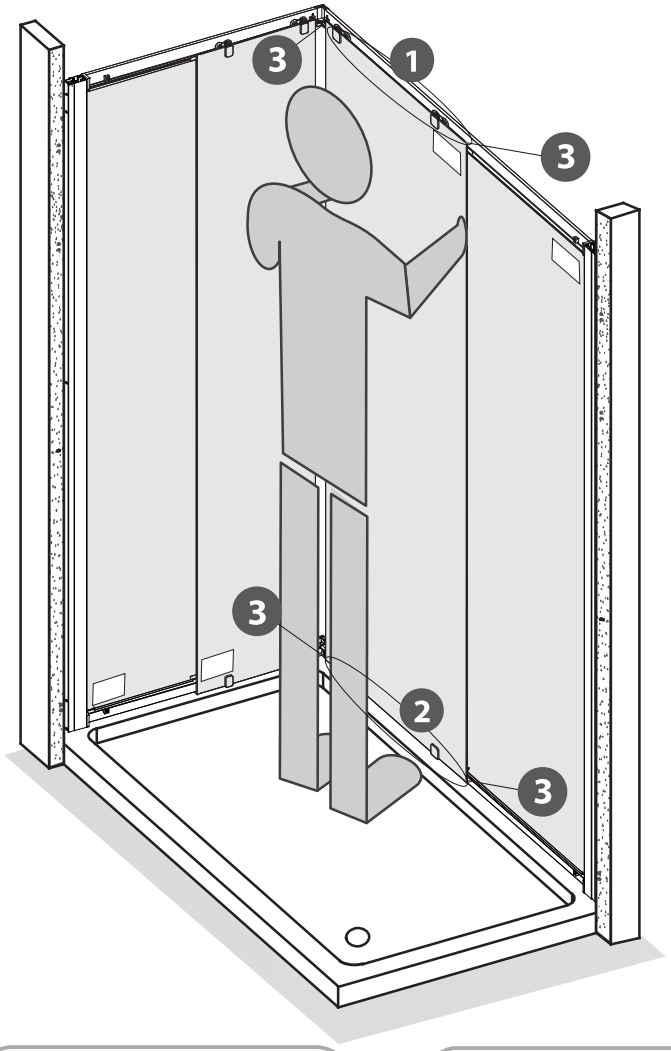

14. 1

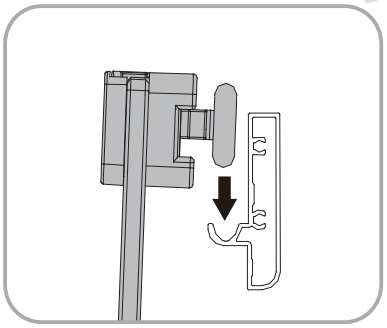

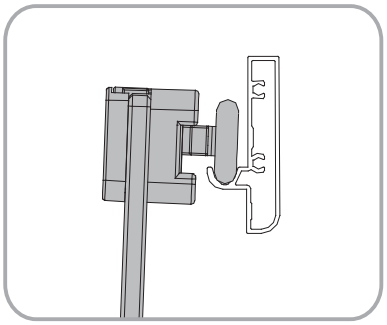

14. 2

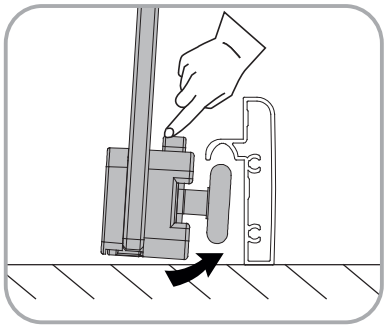

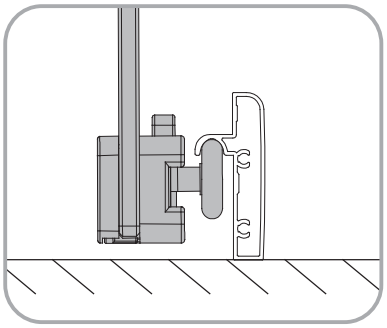

14. 3

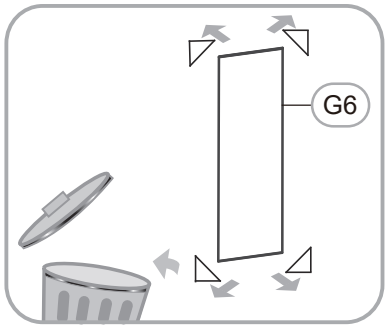

i

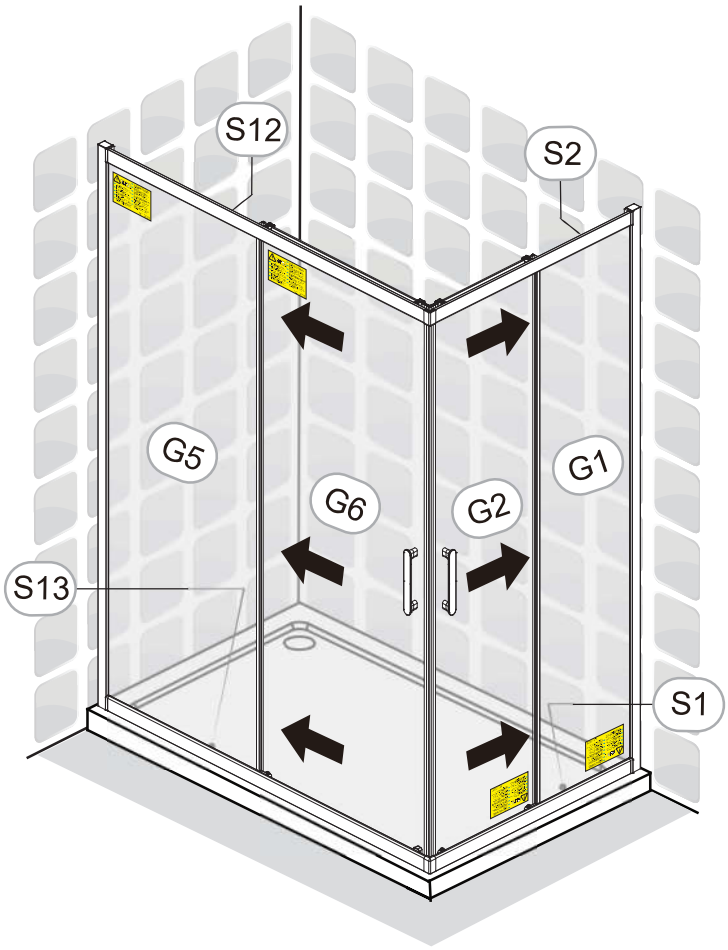

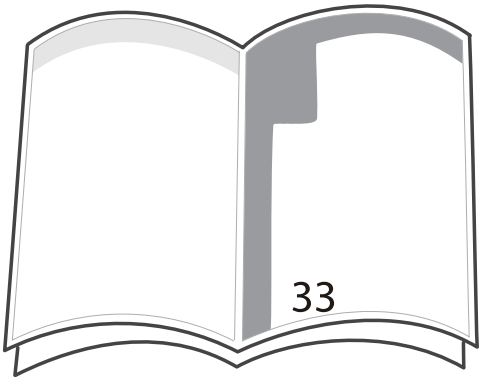

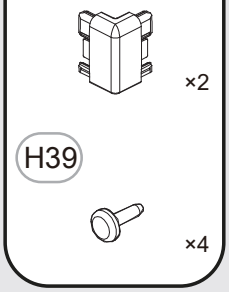

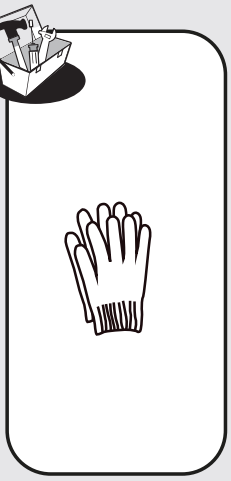

5

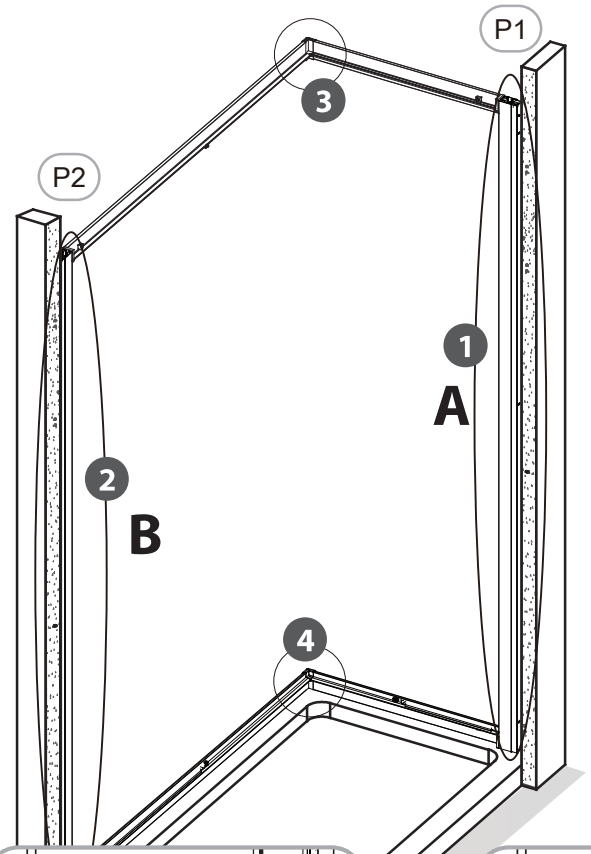

5. 1

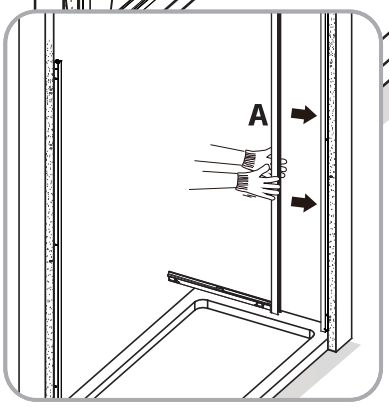

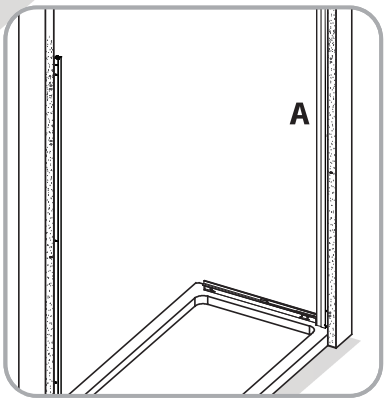

5. 2

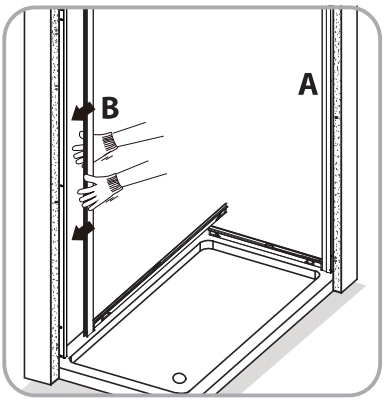

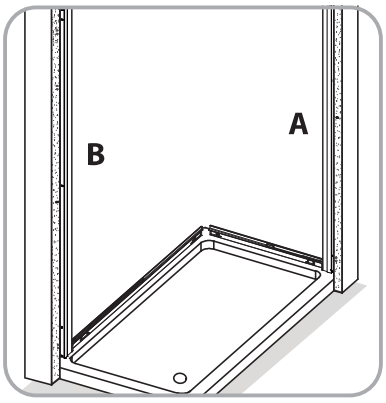

5. 3

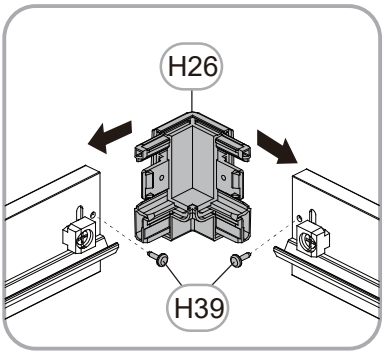

5. 4

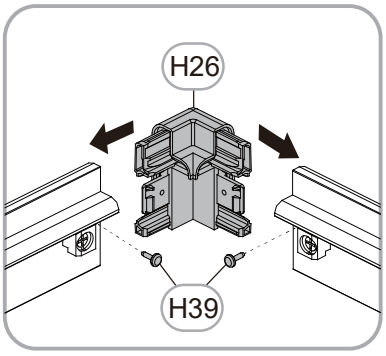

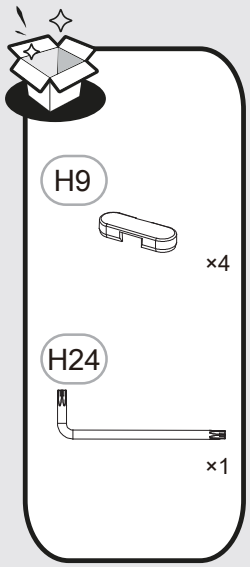

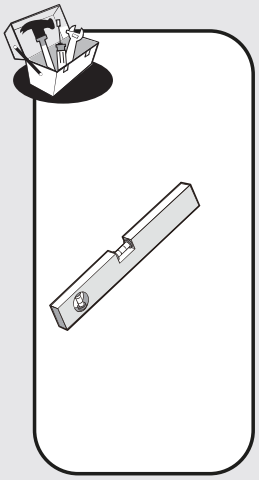

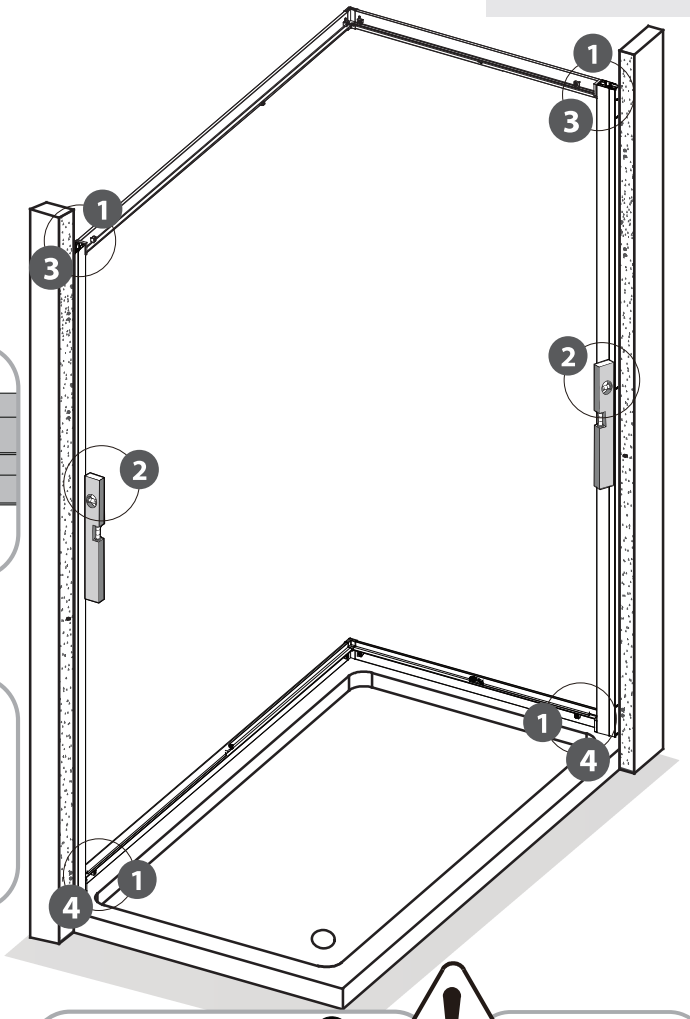

6. 1

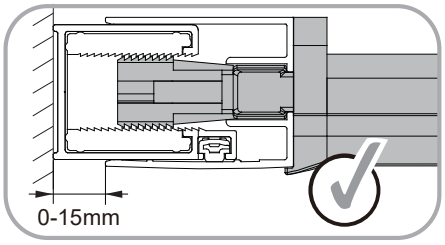

6. 2

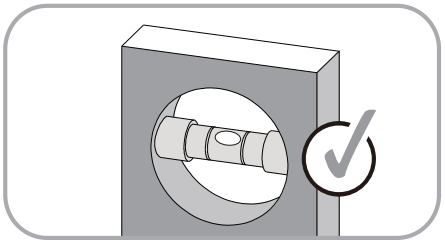

6. 3

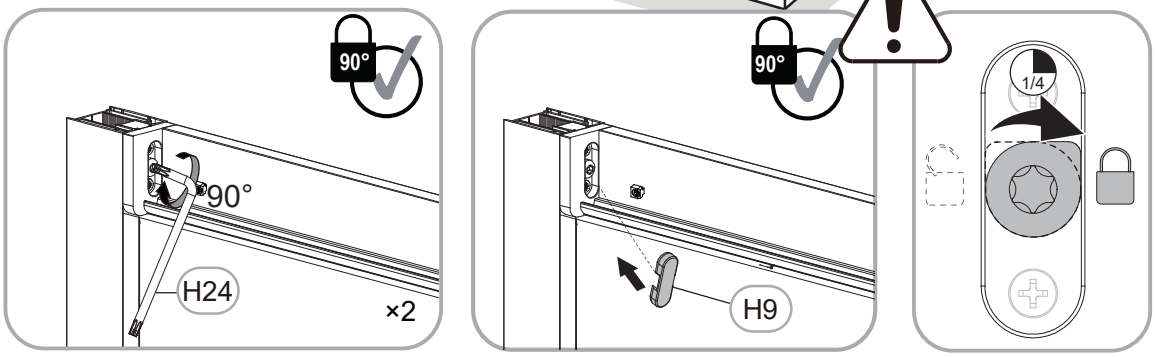

6. 4

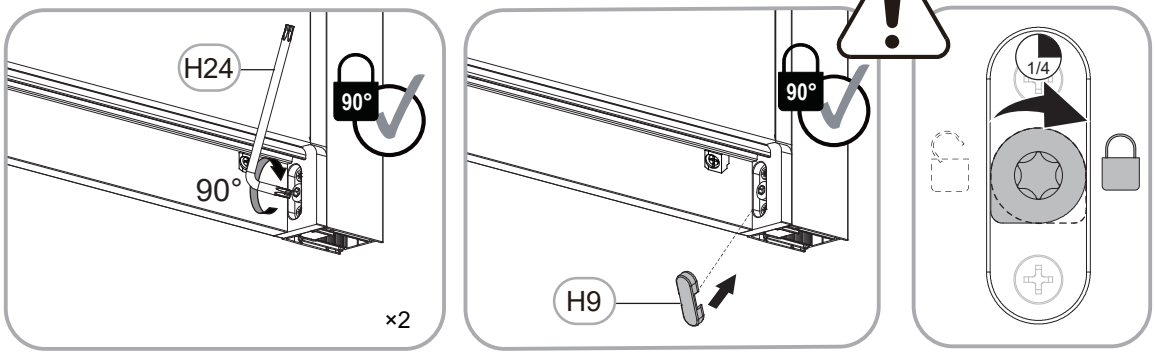

7

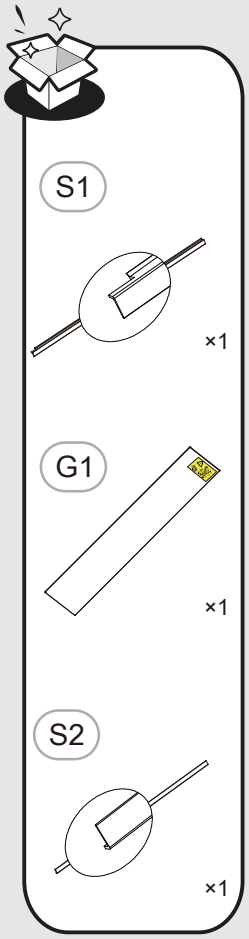

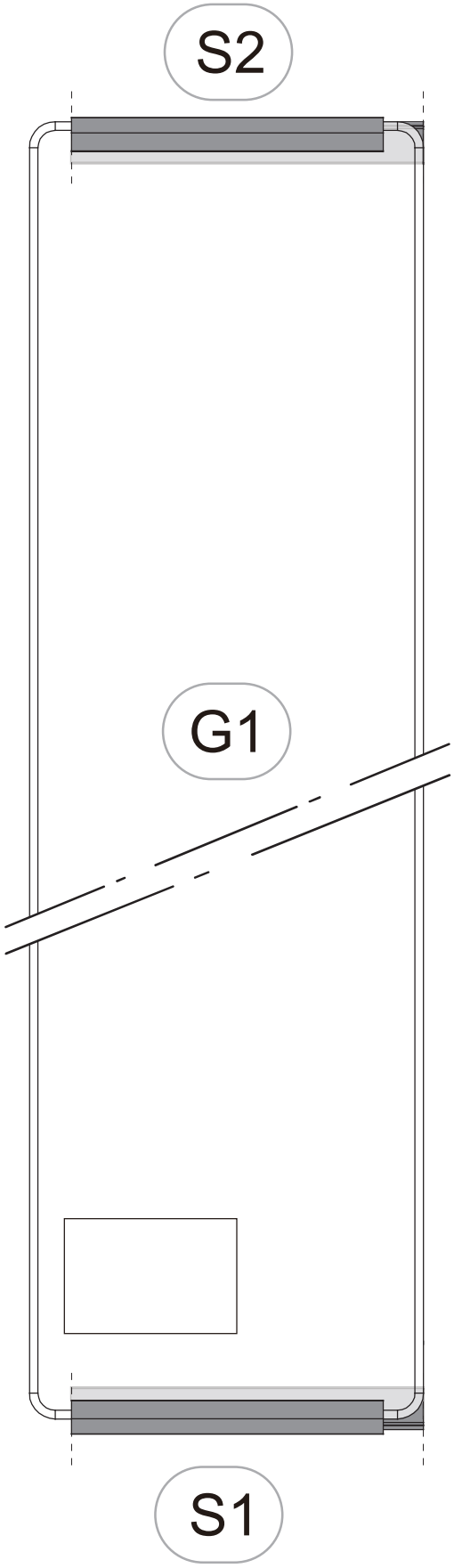

i

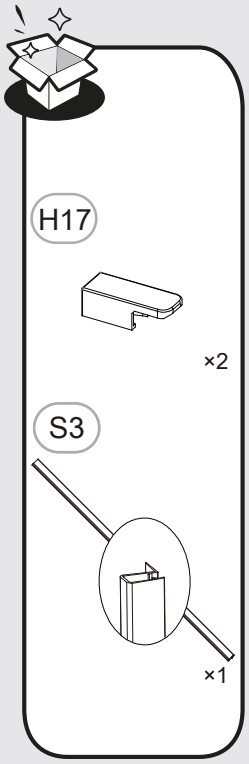

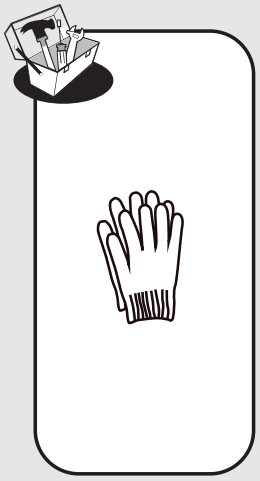

8

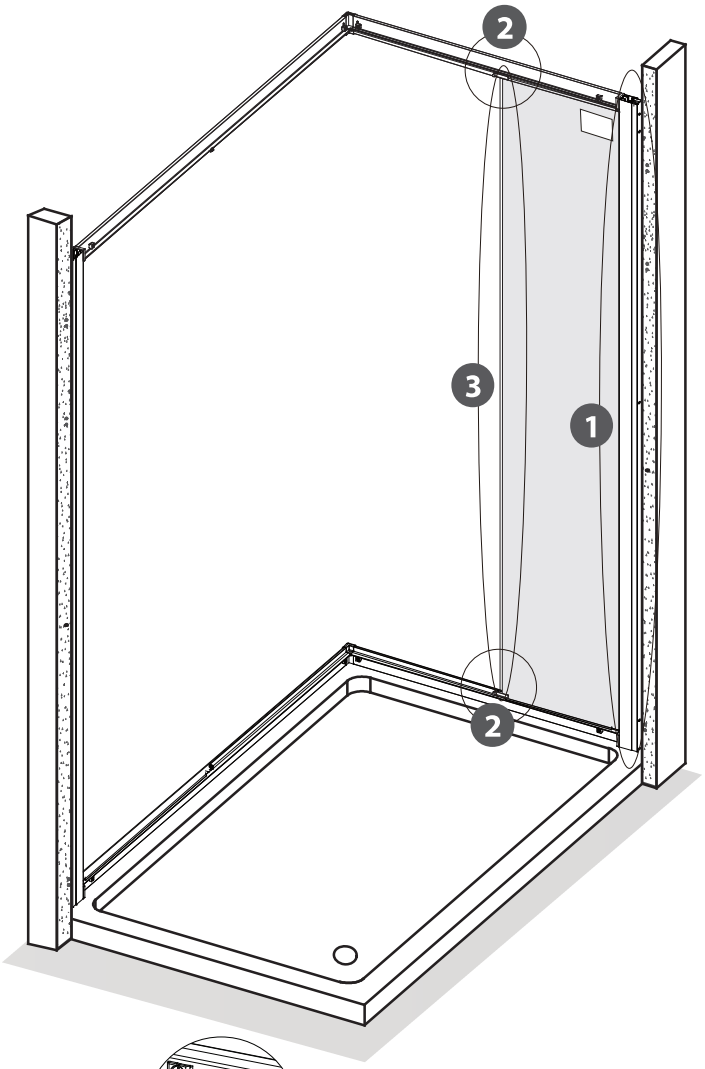

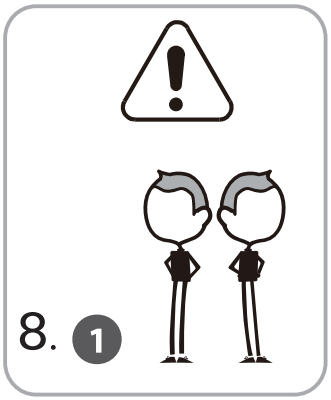

8. 1

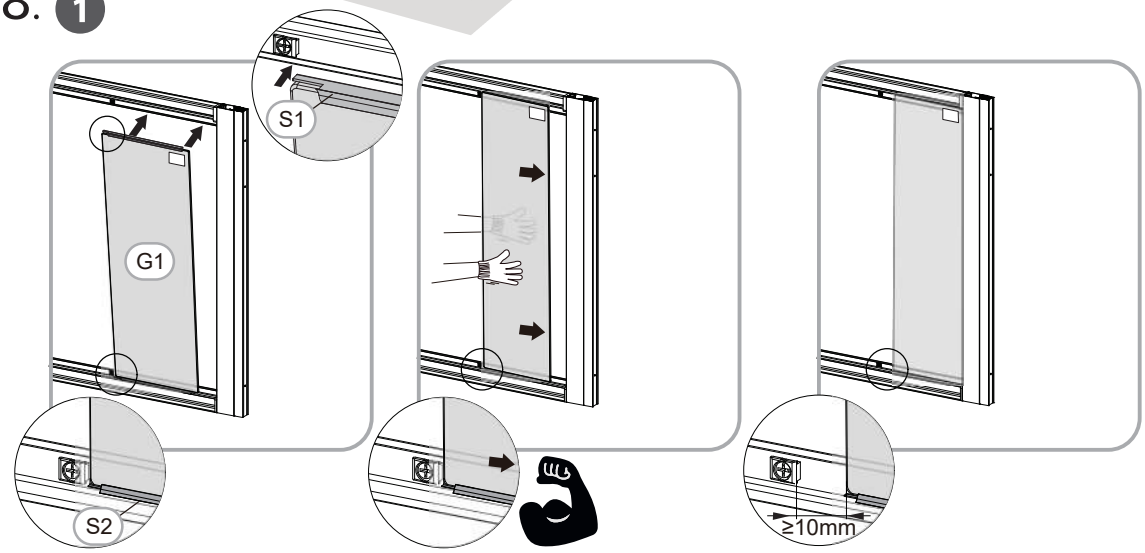

8. 2

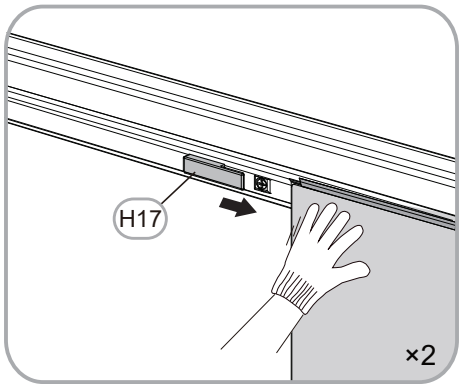

8. 3

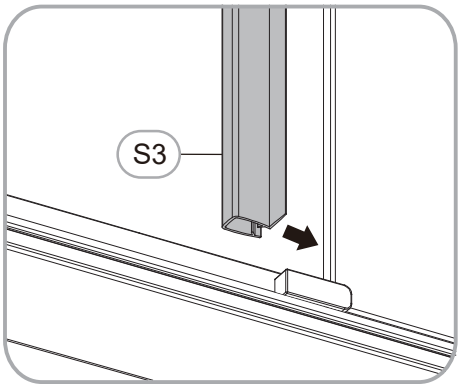

9

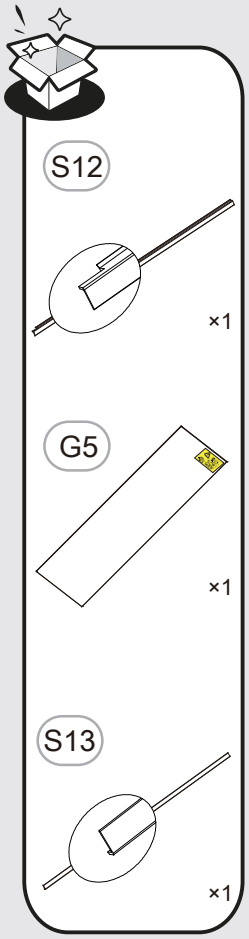

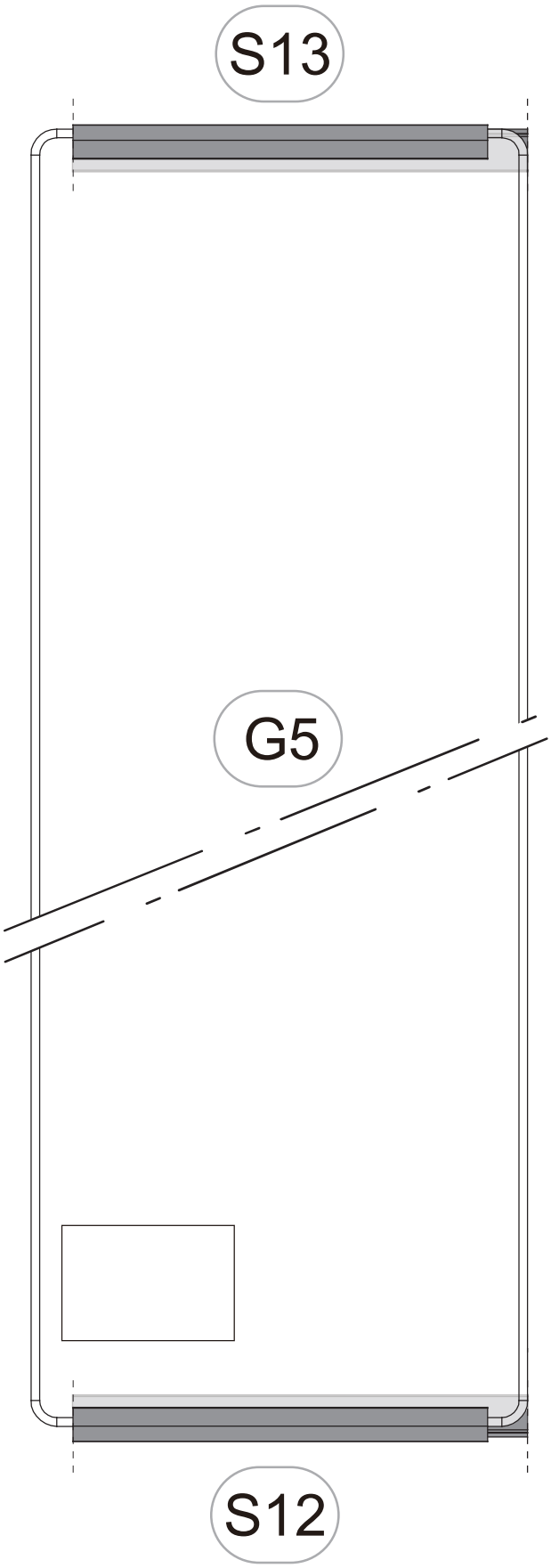

i

10

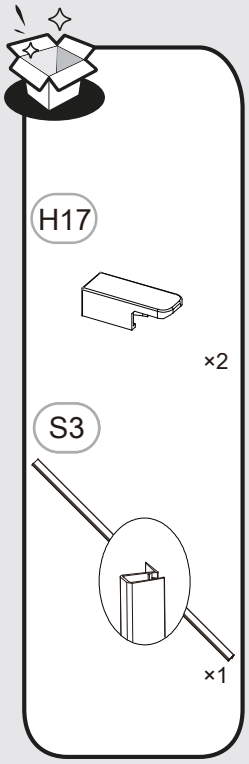

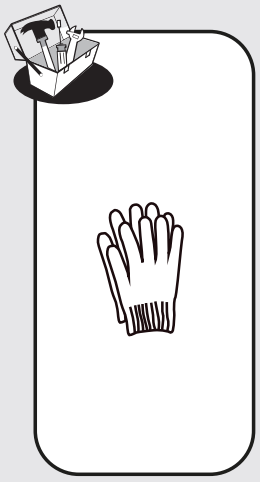

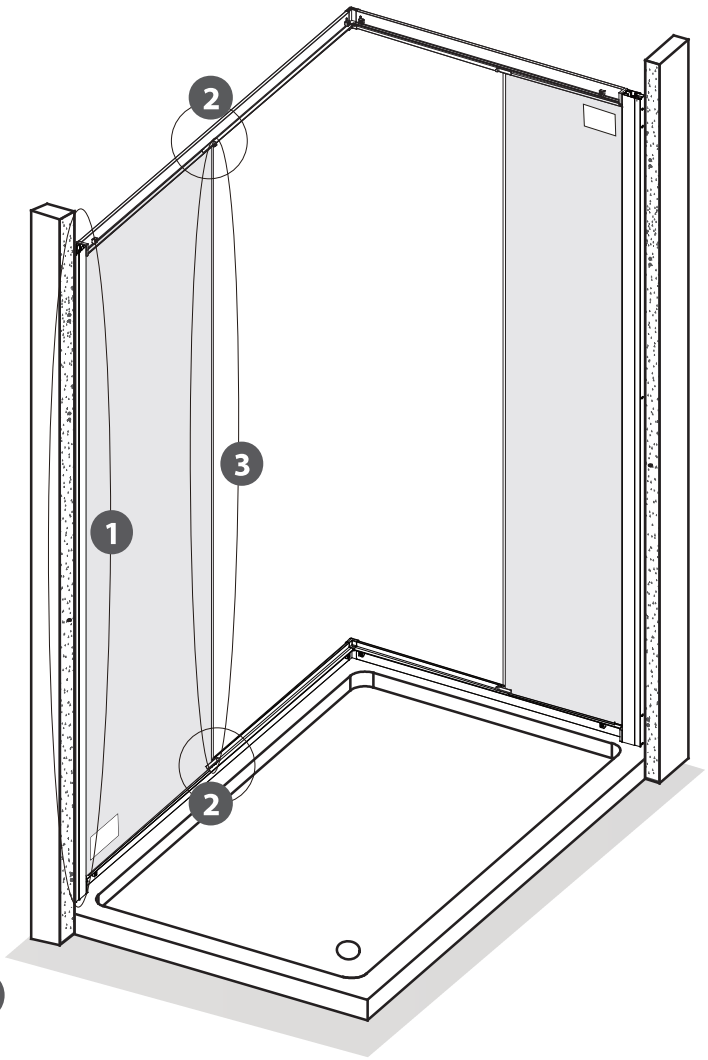

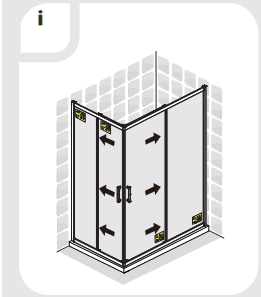

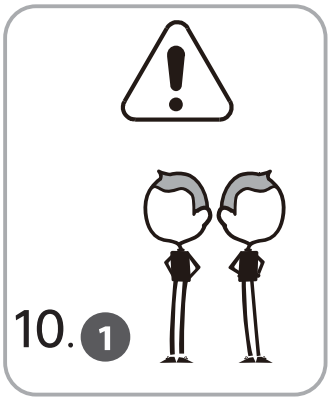

10. 1

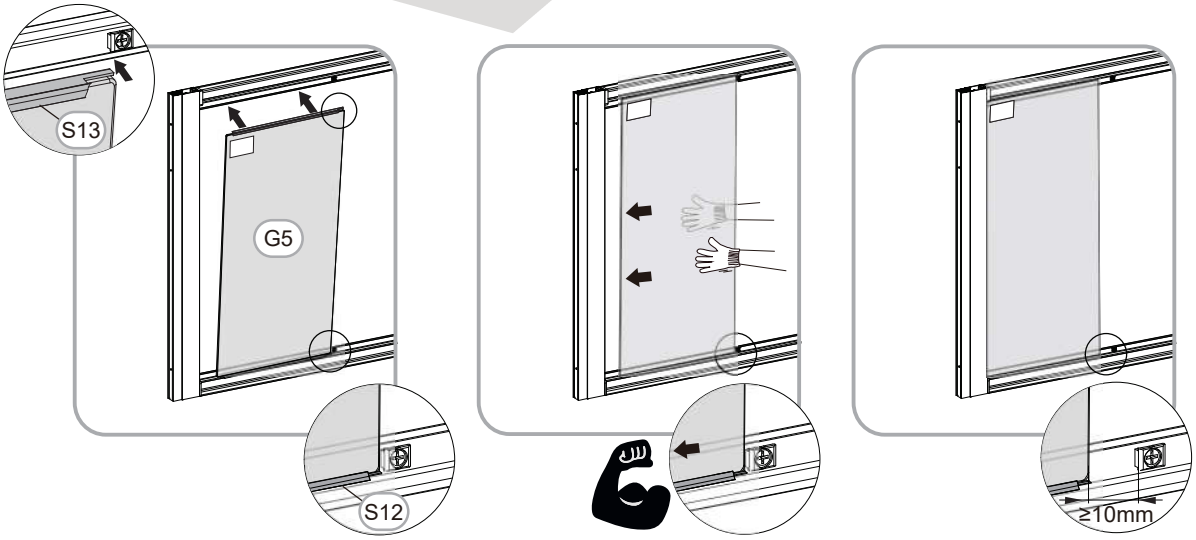

10. 2

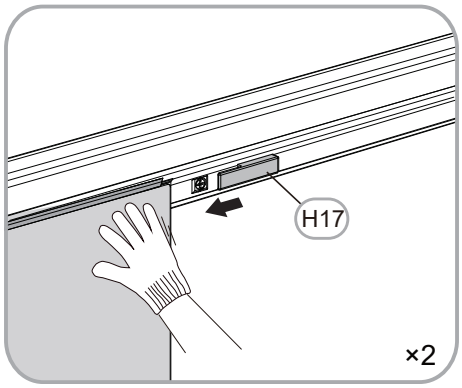

10. 3

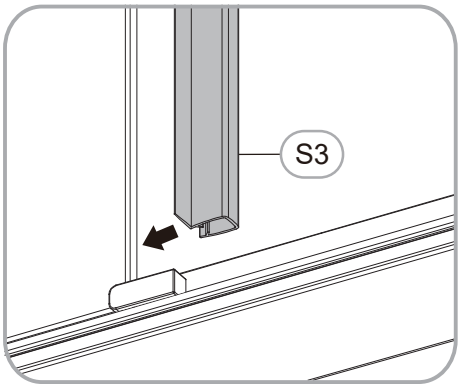

11

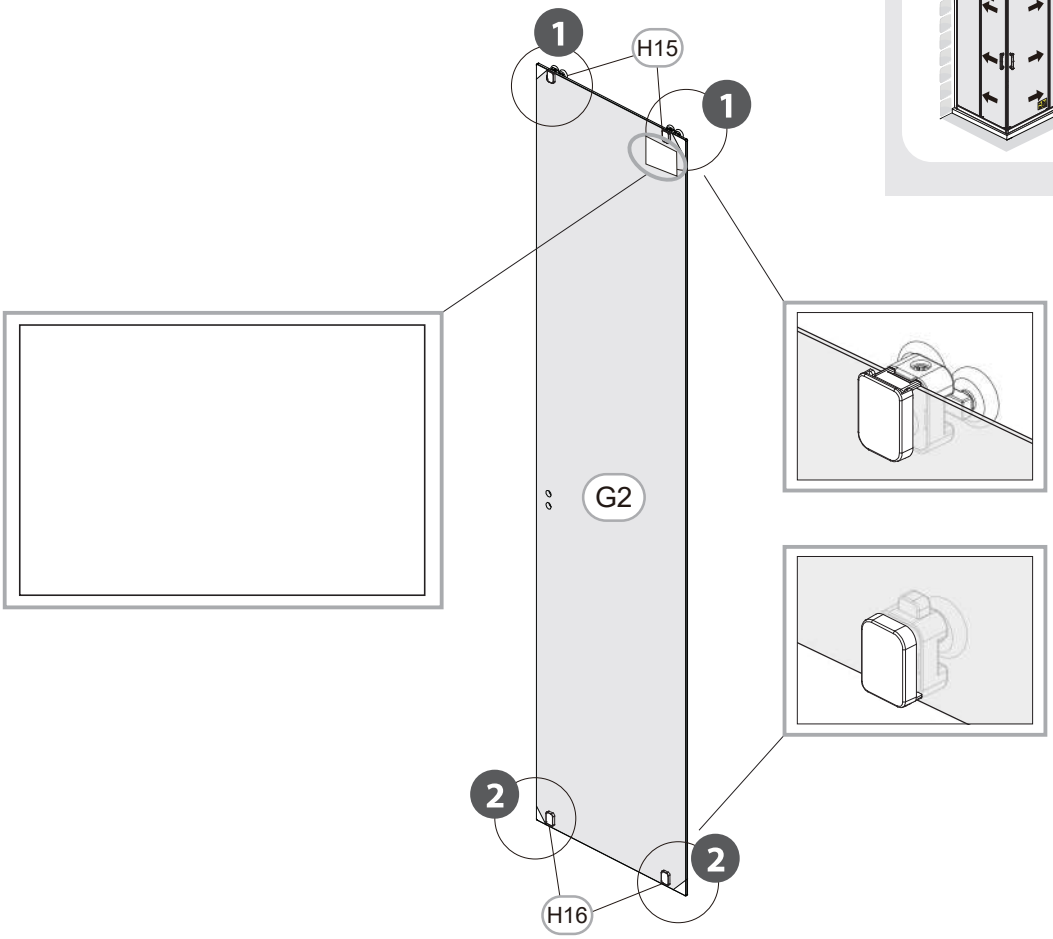

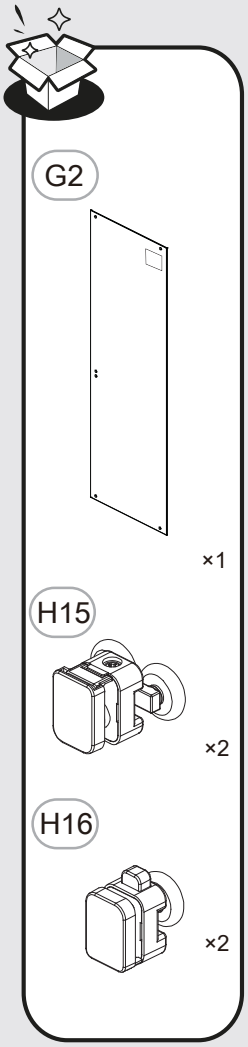

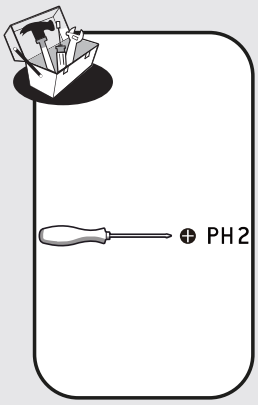

11. 1

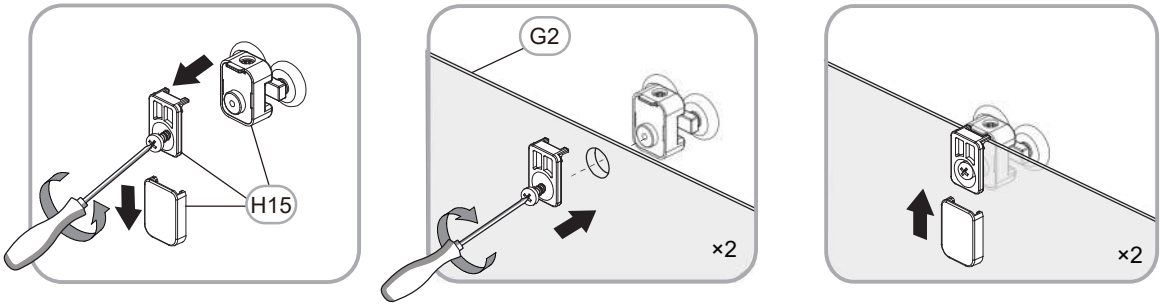

11. 2

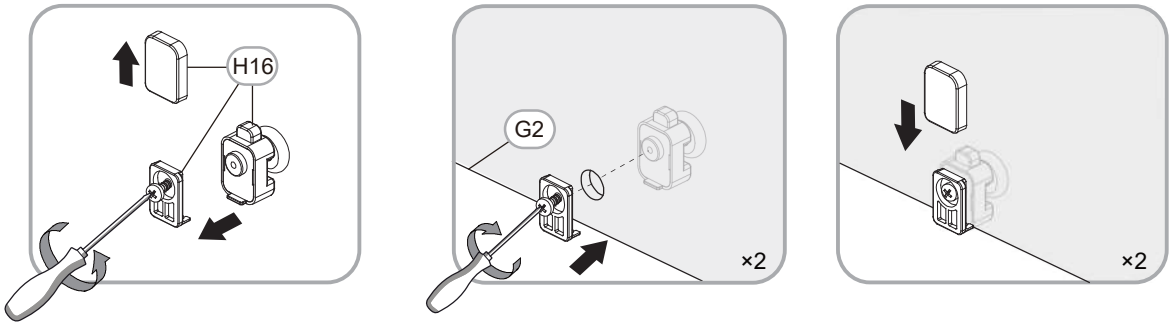

12

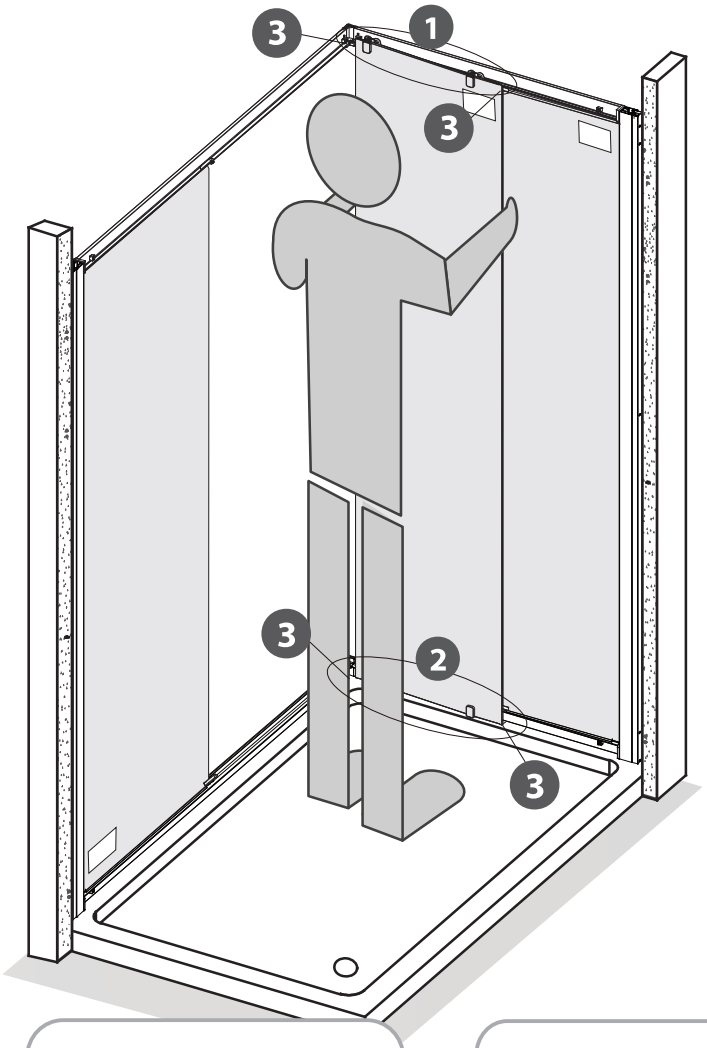

12. 1

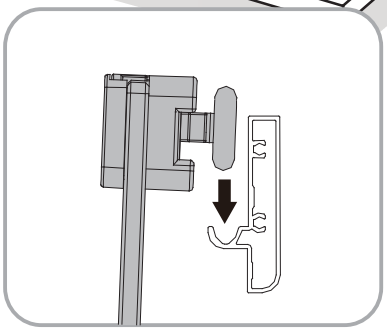

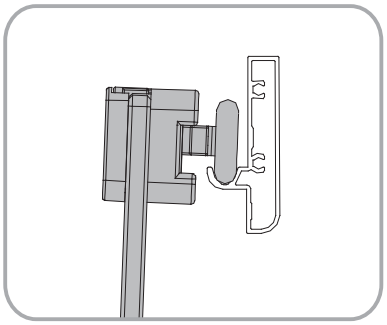

12. 2

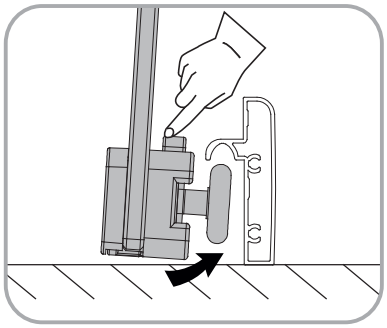

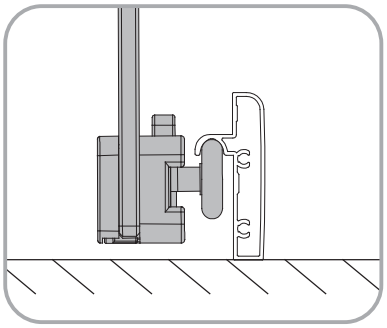

12. 3

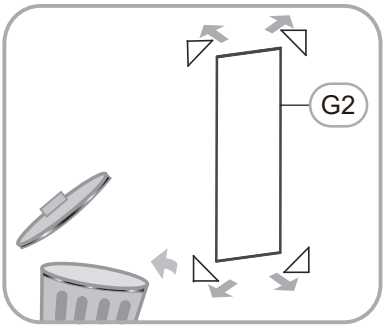

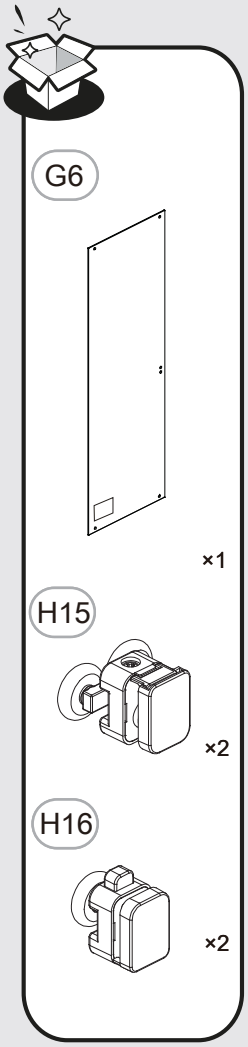

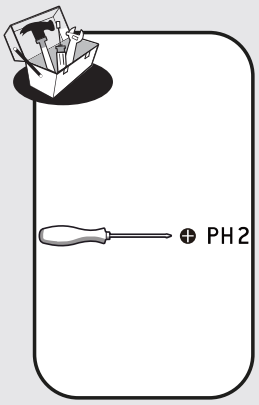

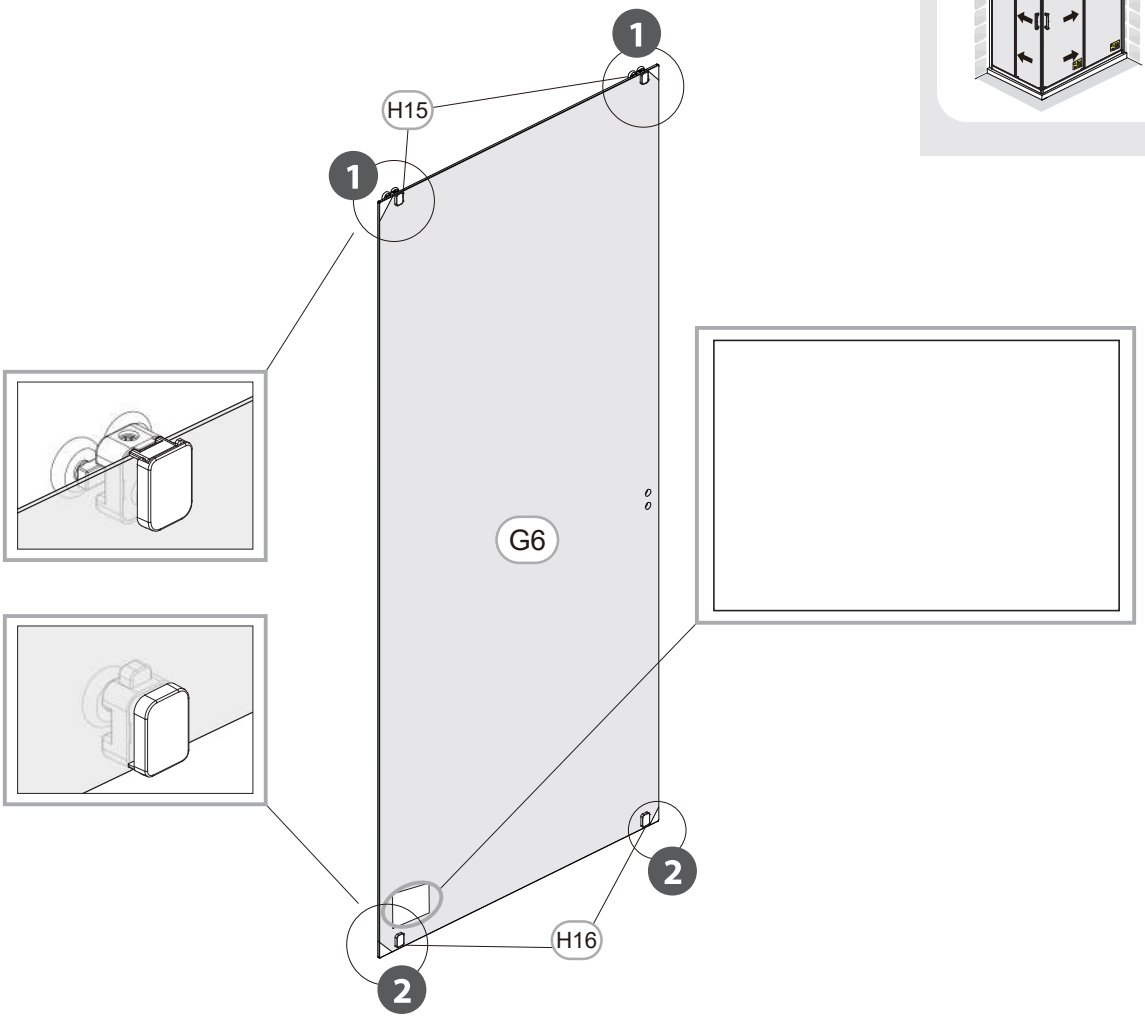

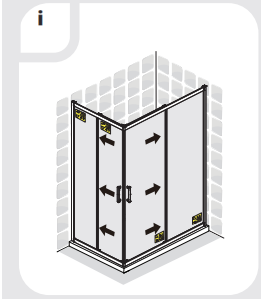

13. 1

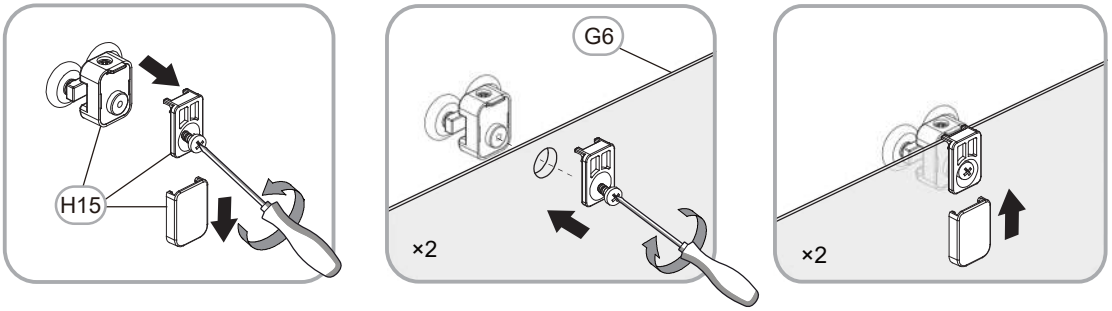

13. 2

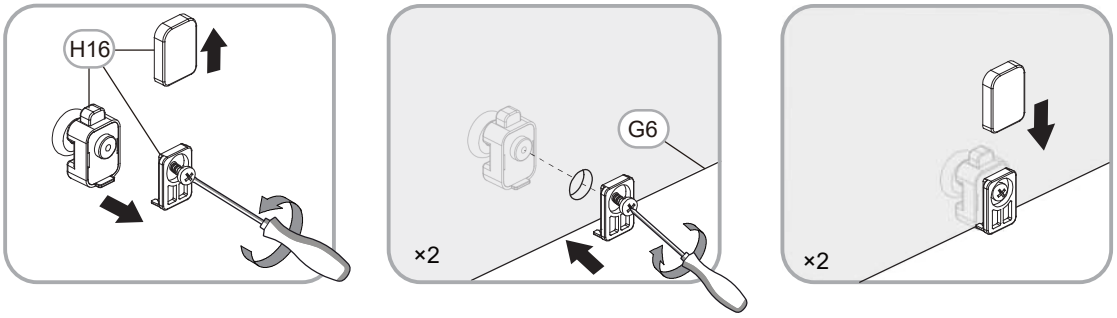

14

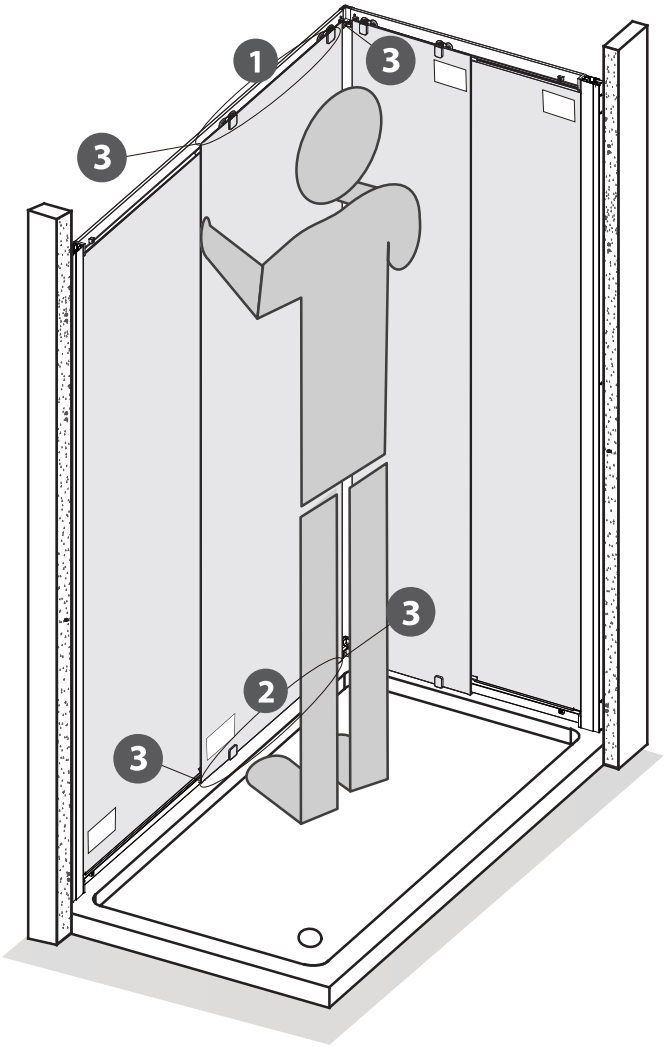

14. 1

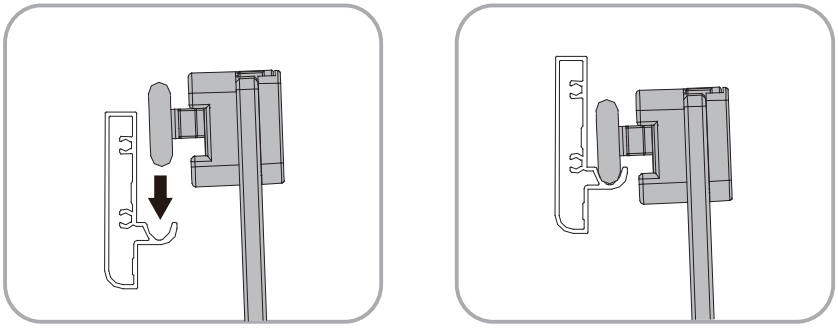

14. 2

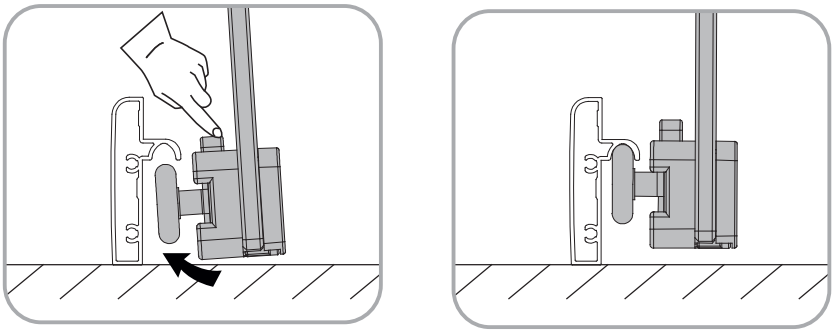

14. 3

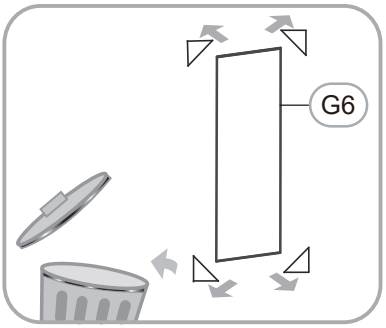

15

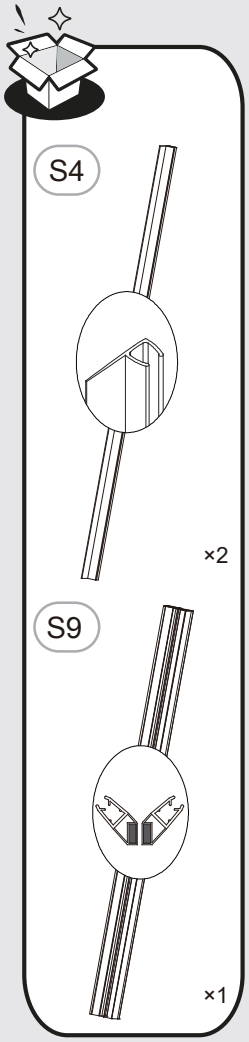

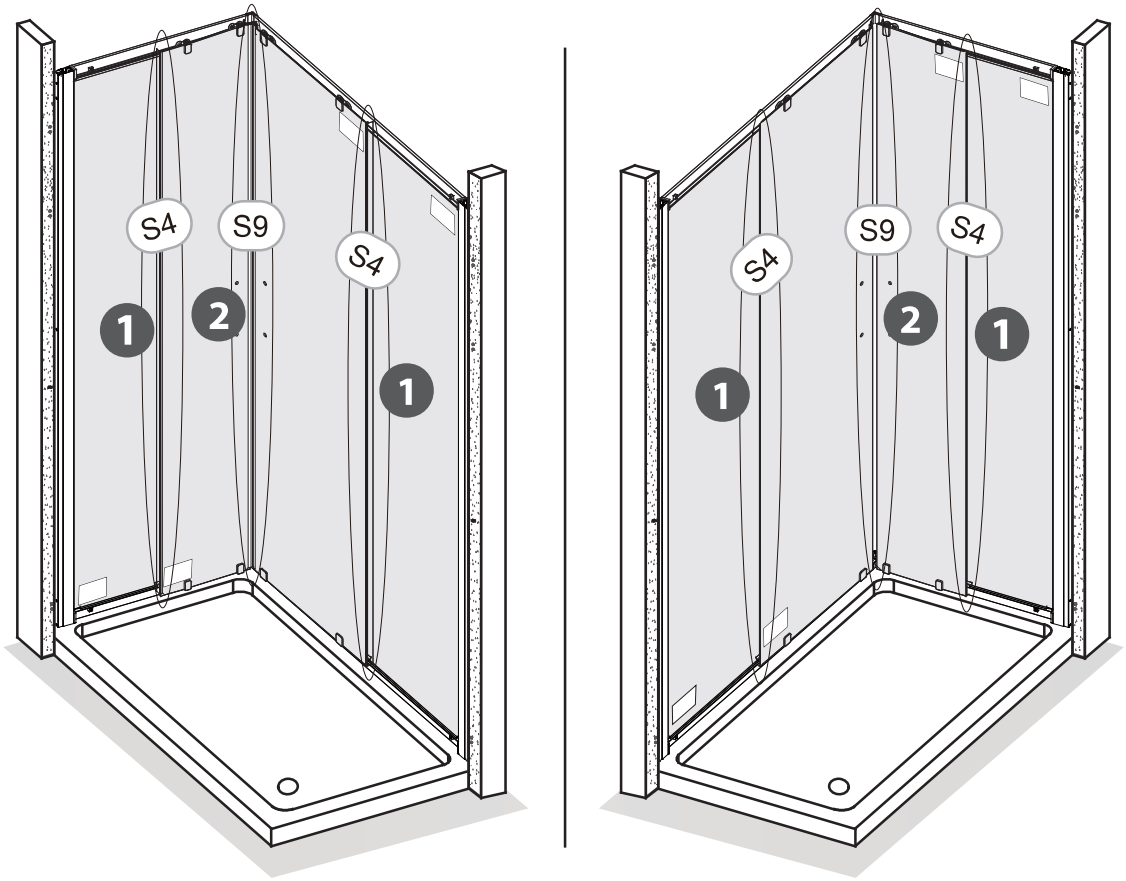

15. 1

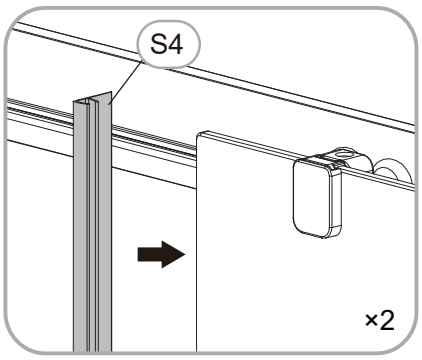

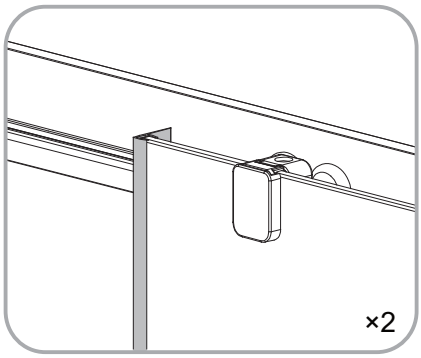

15. 2

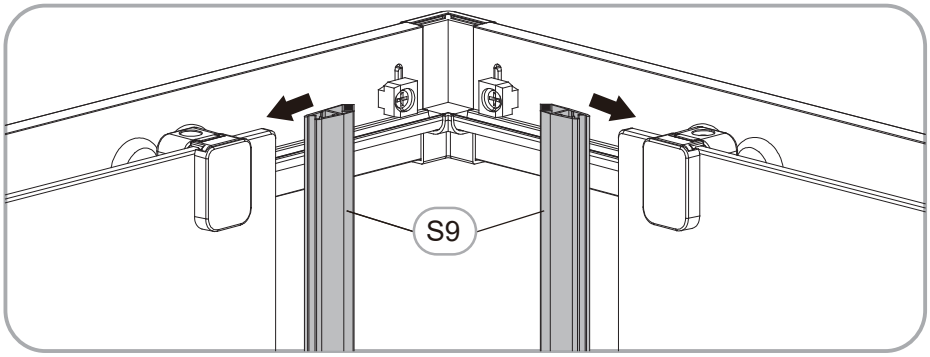

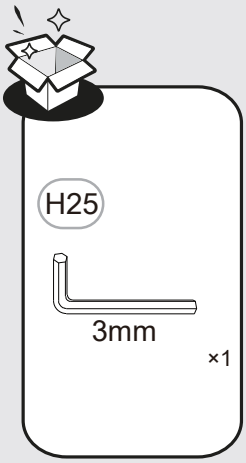

16

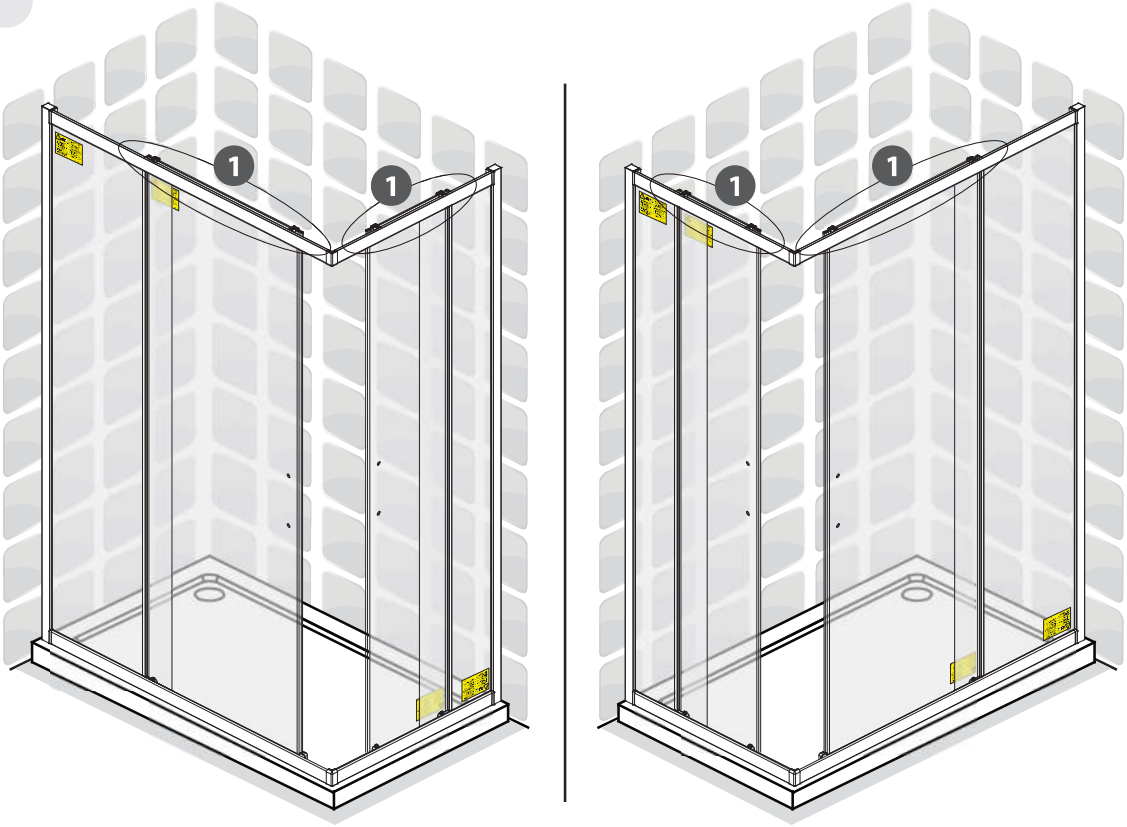

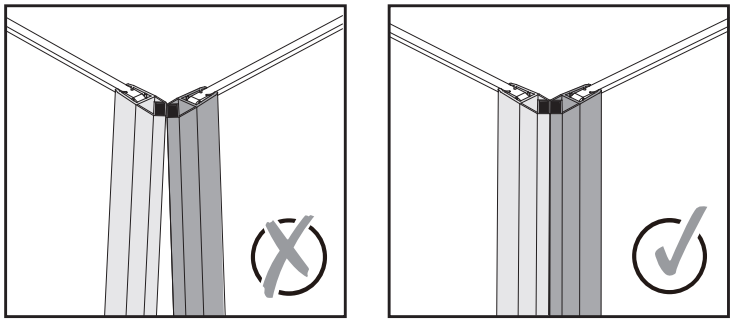

16. 1

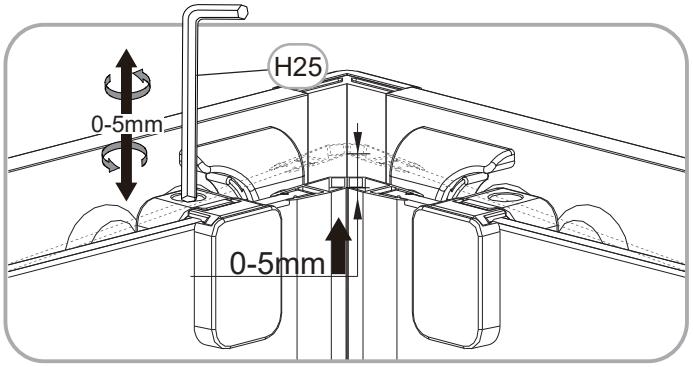

H18

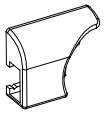

×2

H19

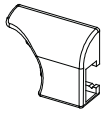

×2

H20

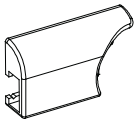

×2

H21

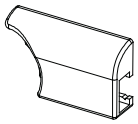

×2

17

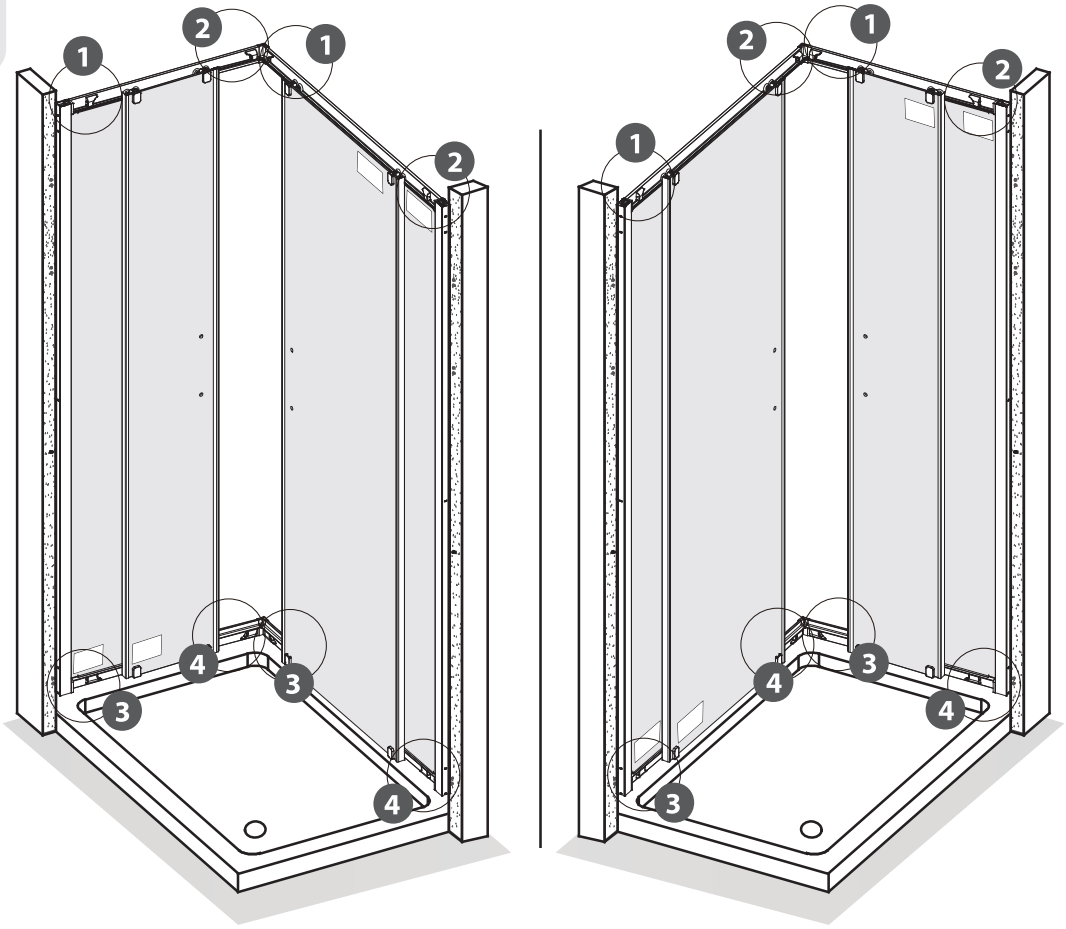

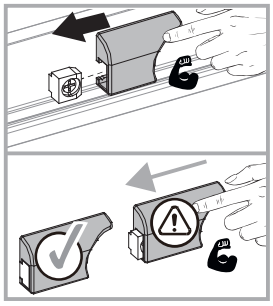

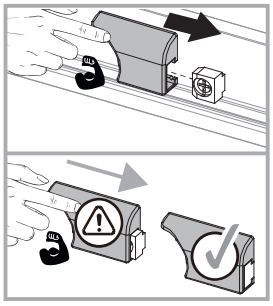

17. 1

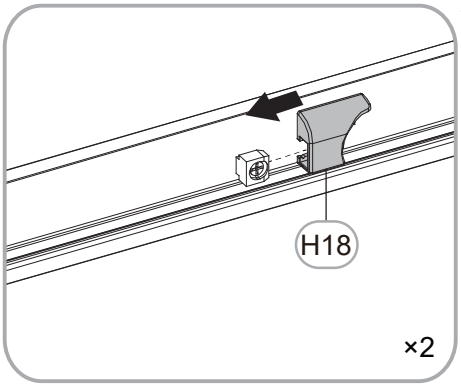

17. 2

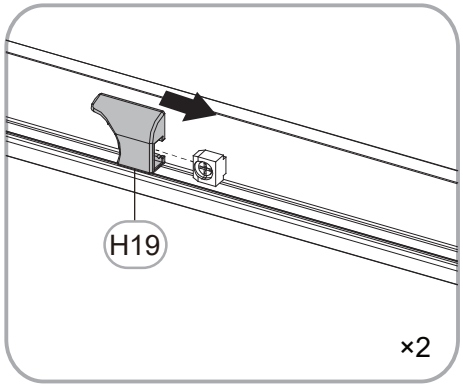

17. 3

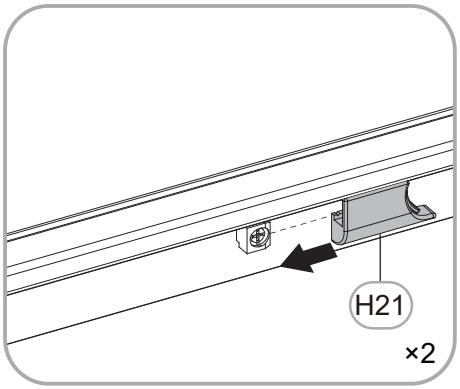

17. 4

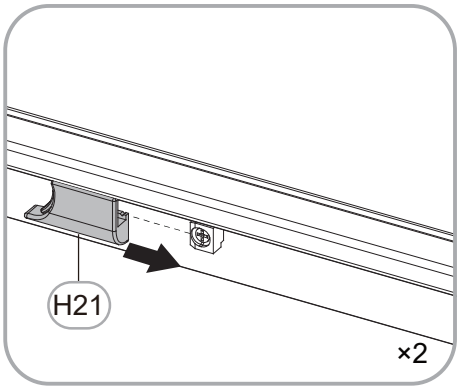

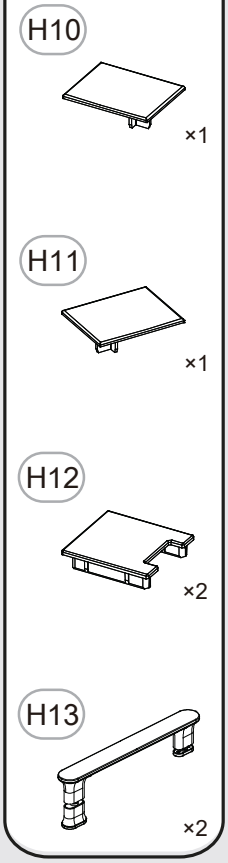

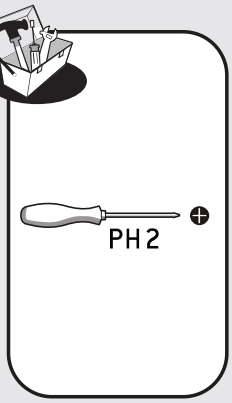

18

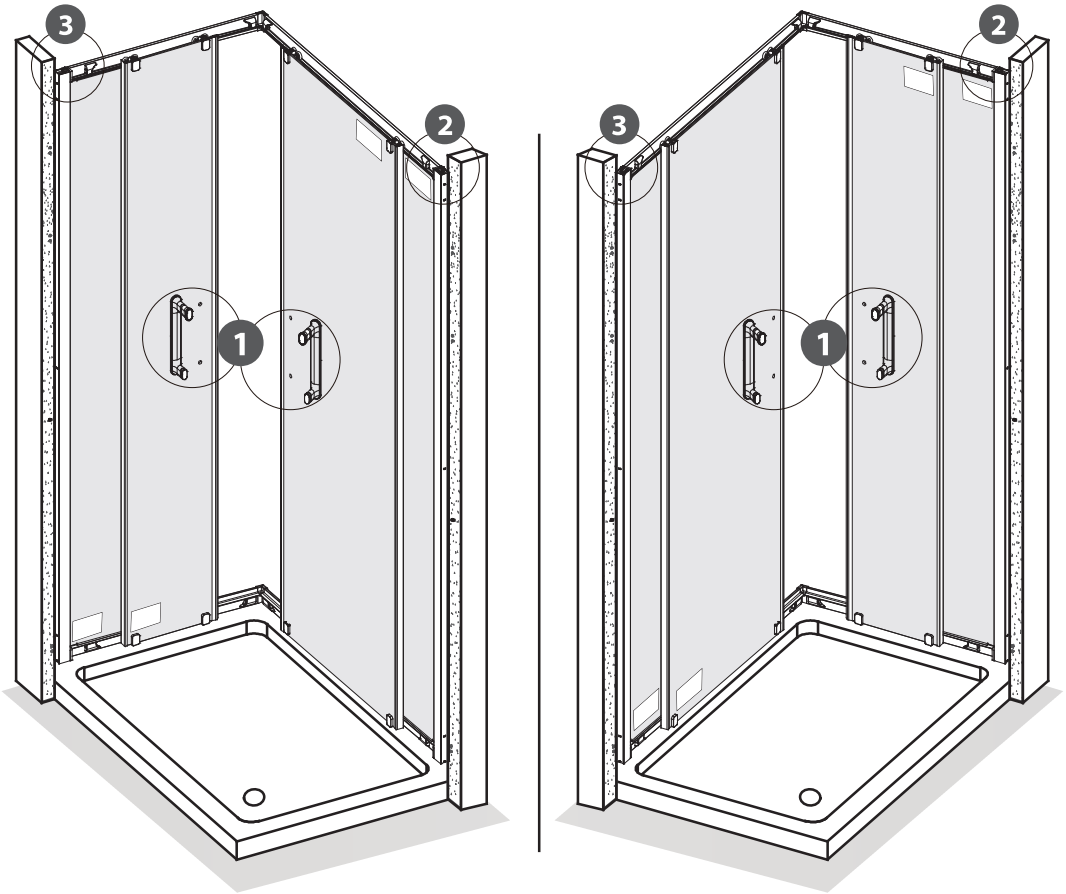

18. 1

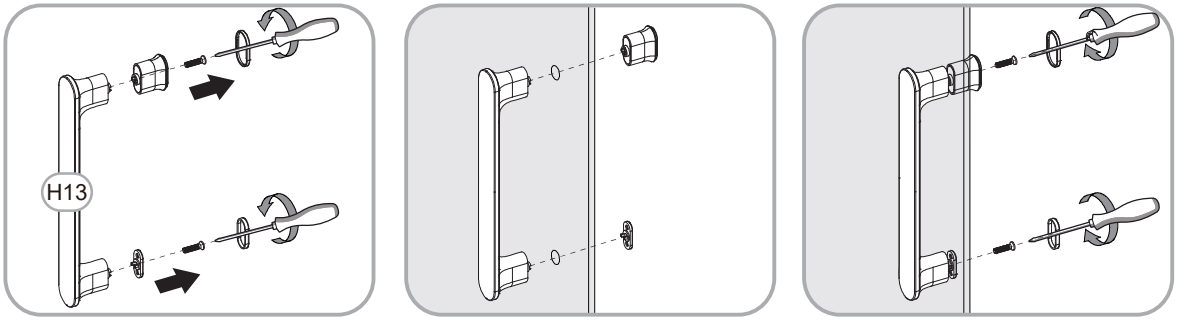

18. 2

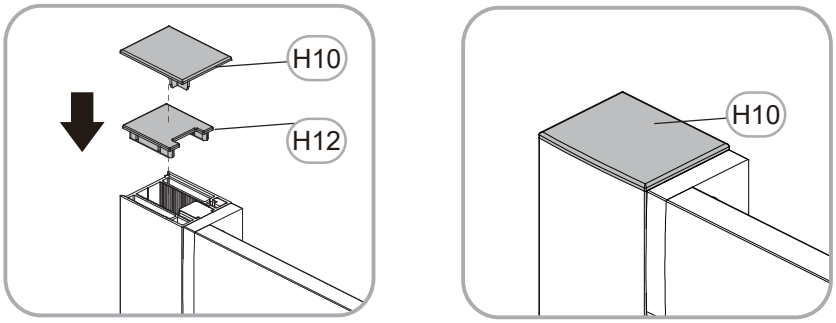

18. 3

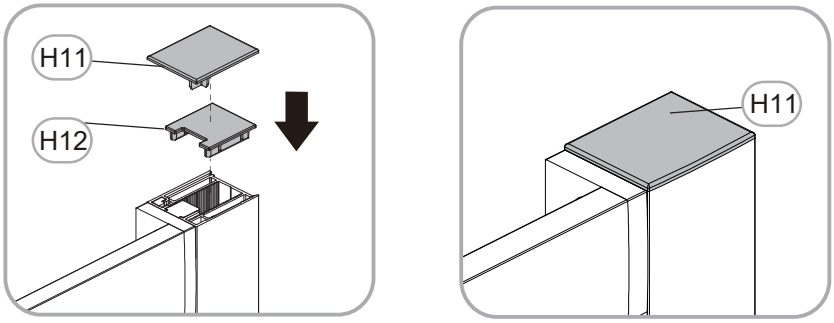

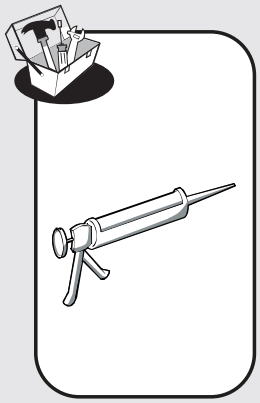

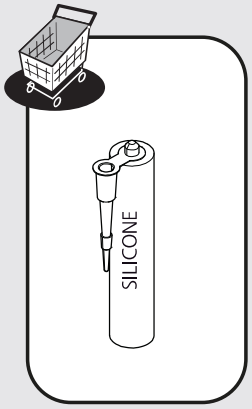

19

19. 1

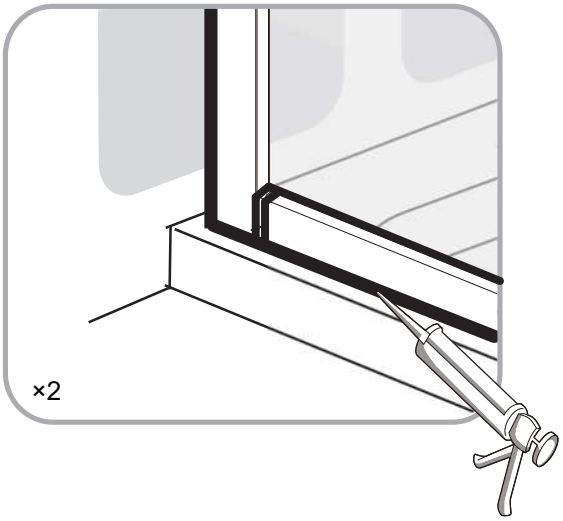

FR

CE

ADEO Services -135 Rue Sadi Carnot -
CS 00001 59790 RONCHIN - France
21
EN14428:2004+A1:2008

Code d'identification unique du produit type:	**
usage prévu:	hygiène personelle
Nettoyable:	Conforme
Résistance à l'impact/ Capacité de Fragmentation:	Conforme
durabilité:	Conforme

DOP N ° *

ES

CE

ADEO Services -135 Rue Sadi Carnot -
CS 00001 59790 RONCHIN - France
21
EN14428:2004+A1:2008

Código de identificación única del producto tipo:	**
Uso previsto:	higiene personal
Limpiable:	Conforme
Resistencia al impacto/ Capacidad de fragmentación:	Conforme
Durabilidad:	Conforme

DOP N ° *

PT

CE

ADEO Services -135 Rue Sadi Carnot -
CS 00001 59790 RONCHIN - France
21
EN14428:2004+A1:2008

Código de identificação único do produto-tipo:	**
Utilização prevista:	higiene pessoal
Limpeza:	Conforme
Resistência ao impacto/ Capacidade de fragmentação:	Conforme
Durabilidade:	Conforme

DOP N ° *

IT

CE

ADEO Services -135 Rue Sadi Carnot -
CS 00001 59790 RONCHIN - France
21
EN14428:2004+A1:2008

Codice di identificazione unico del prodotto-tipo:	**
Uso previsto:	igiene personale
Pulibile:	Conforme
Resistenza agli urti/ Capacità di Frammentazione:	Conforme
Durata:	Conforme

DOP N ° *

EL

CE

ADEO Services -135 Rue Sadi Carnot -
CS 00001 59790 RONCHIN - France
21
EN14428:2004+A1:2008

Μοναδικός κωδικός ταυτοποίησης του τύπου του προϊόντος:	**
προβλεπόμενη χρήση:	προσωπική υγιεινή
Δυνατότητα καθαρισμού:	Σύμφωνος με
Αντοχή σε κρούση/ Ικανότητα κατάτμησης:	Σύμφωνος με
Διάρκεια:	Σύμφωνος με

DOP N ° *

PL

CE

ADEO Services -135 Rue Sadi Carnot -
CS 00001 59790 RONCHIN - France
21
EN14428:2004+A1:2008

Niepowtarzalny kod identyfikacyjny typu wyrobu:	**
przeznaczenie:	higiena osobista
Możliwość czyszczenia:	Zgodny
Odporność na uderzenia/ Rozkruszalność:	Zgodny
Trwałość:	Zgodny

DOP N ° *

RO

CE

ADEO Services -135 Rue Sadi Carnot -
CS 00001 59790 RONCHIN - France
21
EN14428:2004+A1:2008

Cod unic de identificare a tipului de produs:	**
destinație:	igienă personală
Posibilitatea de curățare:	Conform
Rezistență la impact/ Capacitate de fragmentare:	Conform
Durabilitae:	Conform

DOP N ° *

EN

CE

ADEO Services -135 Rue Sadi Carnot -
CS 00001 59790 RONCHIN - France
21
EN14428:2004+A1:2008

Unique identification code of the product-type:	**
intended use:	personal hygiene
cleanability:	Pass
Impact resistance/ shatter properties:	Pass
Durability:	Pass

DOP N ° *

* / **

FR Reportez-vous à l'annexe.

ES Consulte el apéndice.

PT Consulte o anexo.

IT Consultare l'appendice.

EL Ανατρέξτε στο Παράρτημα.

PL Patrz załącznik.

RO Consultați anexa.

EN Refer to appendix.

I

EAN Code	**Model No.	Size (mm)	*DOP Number
3276007331394	EAREF7090S	700x900x1900 silver	098114-2021-331493
3276007331417	EAREF7090W	700x900x1900 white	098114-2021-331493
3276007331431	EAREF7090B	700x900x1900 black	098114-2021-331493
3276007331455	EAREF70100S	700x1000x1900 silver	098114-2021-331493
3276007331479	EAREF70100W	700x1000x1900 white	098114-2021-331493
3276007331493	EAREF70100B	700x1000x1900 black	098114-2021-331493
3276007331554	EAREF70120S	700x1200x1900 silver	098114-2021-331493
3276007331578	EAREF70120W	700x1200x1900 white	098114-2021-331493
3276007331585	EAREF70120B	700x1200x1900 black	098114-2021-331493
3276007331509	EAREF80100S	800x1000x1900 silver	098114-2021-331493
3276007331523	EAREF80100W	800x1000x1900 white	098114-2021-331493
3276007331530	EAREF80100B	800x1000x1900 black	098114-2021-331493
3276007331592	EAREF80120S	800x1200x1900 silver	098114-2021-331493
3276007331608	EAREF80120W	800x1200x1900 white	098114-2021-331493
3276007331073	EAREF80120B	800x1200x1900 black	098114-2021-331493

EAN Code	**Model No.	Size (mm)	*DOP Number
3276007331721	EAREG7090C	700x900x1900	098114-2021-331752
3276007331738	EAREG7090F	700x900x1900	098114-2021-331752
3276007331752	EAREG70100C	700x1000x1900	098114-2021-331752
3276007331769	EAREG70100F	700x1000x1900	098114-2021-331752
3276007331790	EAREG70120C	700x1200x1900	098114-2021-331752
3276007331806	EAREG70120F	700x1200x1900	098114-2021-331752
3276007331776	EAREG80100C	800x1000x1900	098114-2021-331752
3276007331783	EAREG80100F	800x1000x1900	098114-2021-331752
3276007331813	EAREG80120C	800x1200x1900	098114-2021-331752
3276007331820	EAREG80120F	800x1200x1900	098114-2021-331752

Ce produit se recycle,
s'il n'est plus utilisable
déposez-le en déchèterie.
Notice à trier.
Pour en savoir plus :
www.quefairedemesdechets.fr

FR Ce produit est recyclable. S'il ne peut plus être utilisé, veuillez l'apporter dans un centre de recyclage de déchets.

ES Este producto es reciclable. Si ya no se puede usar, llévelo a un centro de reciclaje de residuos.

PT Este produto é reciclável. Se deixar de o utilizar, entregue-o num centro de reciclagem de resíduos.

IT Questo prodotto può essere riciclato. Se deve essere smaltito, portalo presso un centro de reciclaggio.

EL Αυτό το προϊόν είναι ανακυκλώσιμο. Εάν δεν μπορεί πλέον να χρησιμοποιηθεί, μεταφέρετε την οε κάποιο κέντρο ανακύκλωσης απορριμμάτων.

PL Ten produkt poddawany jest recyklingowi, kiedy przestaje być użyteczny należy dostarczyć go do punktu zbiórki odpadów.

RU Этот продукт может перерабатываться. Если он больше не пригоден для пользования, сдайте его в утилизационный центр.

KZ Ьұл өнім қайта өңдеуге келеді. Оны әрі қолдануға болмайтын жағдайда, оны қайта өңдейтін орталыққа тапсыруыңызды өтінеміз

UA Цей продукт може перероблятися. Якщо воно більше не с придатне для використування, здайте його в утилізаційний центр.

RO Aceast produs este reciclabil. Dacă nu mai poate ti folosit, vă rugăm să il aduceţi într-un centru de reciclare a deşeurilor.

BR Este produto é reciclável. Se não puder mais ser usado, descarte em um centro de reciclagem de resíduos.

EN This product is recyclable. If it cannot be used anymore, please take it to waste recycling centre.

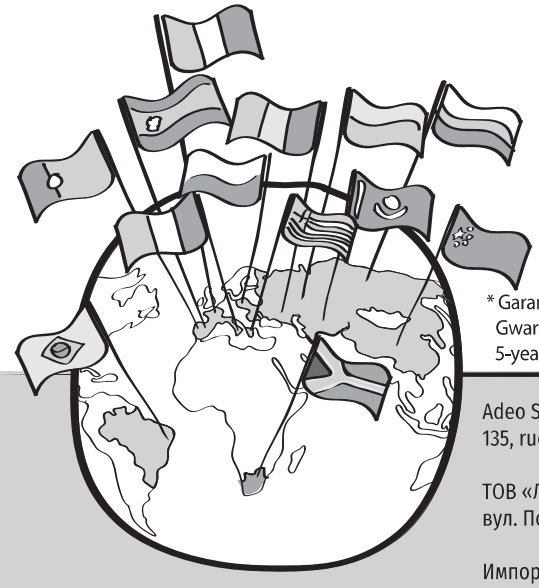

* Garantie 5 ans / 5 años de garantía / Garantia de 5 anos / Garanzia 5 Anni / Εγγύηση 5 ετών / Gwarancja 5-letnia / Гарантия 5 лет / Кепілдік 5 років / Гарантія 5 років / Garanție 5 ani / 5-year guarantee

CE

Made in China 2021

Adeo Services
135, rue Sadi Carnot- CS 00001 59790- RONCHIN- France

ТОВ «Леруа Мерлен Україна»,
вул. Полярна 17а, м. Київ 04201, Україна

Импортер\Продавец\Лицо уполномоченное принимать претензии по качеству товара:
на территории Российской Федерации,ООО «ЛЕРУА МЕРЛЕН ВОСТОК», 141031, МО, г. Мытищи, Осташковское шоссе, д.1, РФ

Importado e distribuído por LEROY MERLIN
CIA BRASILEIRA DE BRICOLAGEM
Rua Domingas Galleteri Blotta, 315 - Jd Consórcio - CEP - 04455-360 São Paulo - SP - Brazil CNPJ: 01.438.784/0001-05
CALM (Central de Atendimento Leroy Merlin) -4020.5376 (capitais) e 0800.0205376 (demais regiões)

Imported by Adeo South Africa (PTY) LTD T/A Leroy Merlin - Leroy Merlin Greenstone Store
Corner Blackrock Street and Stoneridge Drive, Greenstone Park Ext 2, Edenvale, 1610 Johannesburg, Gauteng, South Africa

Импорттаушы/Тауардың сапасы бойынша наразылықтарды қабылдауға өкілетті тұлға:
«Леруа Мерлен Қазақстан» ЖШС Қазақстан Республикасы,050000, Алматы қ., Қонаев көшесі, 77, «ParkView» БО, 6қ., 07-кеңсе

Импортер\Продавец\Лицо уполномоченное принимать претензии по качеству товара:
ООО «Леруа Мерлен Бел», 220020, Республика Беларусь, город Минск, проспект Победителей, 100, офис 503